空気の通り道をつくる会社

SAHARA

Next standard for the Life

PRODUCTS GUIDE

商品総合カタログ Ver.3

佐原にしかない技術があります
それを支えるのは情熱と研鑽です

01 形状記憶合金

佐原で長年に渡って研究開発を行っている独自素材。
加工の難易度が非常に高く、外観は同じでも材料の組成や加工、記憶処理の状態で特性が大きく変わるため、佐原の製品には自社製造のものを使用しています。
世界で初めて、温度変化によって換気量を自動調整する換気装置の実用化につながるなど、換気ガラリや給気ブレスに欠かせない技術のひとつです。

02 金型技術

他ではできない、精密なプレス加工や射出成形が可能です。
佐原で生産する製品は、すべて「自社製の金型」を用いて製造しており、部材の材質や厚みなど条件が異なるプレス加工においても、白化やバリ（毛羽立ち）のない加工を実現します。

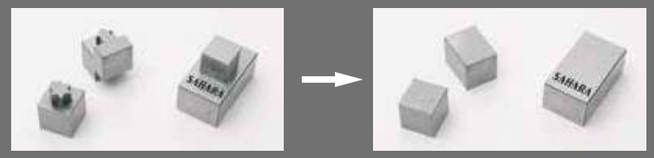

03 温度感知技術 特許取得済み

気温の変化に合わせて、給気口の自動開閉を可能にします。
電力を用いず、自然の温度変化のみで形状変形する Ni-Ti 系形状記憶合金の特性（形状記憶効果）を生かした駆動制御技術です。
設定温度よりも暖かいときには、自動的に換気口を開放し、設定温度よりも寒いときには、自動的に換気口を閉鎖して、冷気の進入を抑える製品に使用しています。
佐原が独自に開発した、世界に誇る「形状記憶合金」を活用した最先端の温度感知技術です。

04 熱感知技術 特許取得済み

火災時に
火災時な
自動的に
電力を一
特殊素材

は給気口を塞ぎ、酸素の流入などを抑制します。
どにおいて、その火災で上昇する熱を感知して、
漏気の遮断や遮炎（遮煙）を行う技術です。
切使わず、高熱を感知すると給気口内部にある
が膨張して、通気経路を閉塞させます。

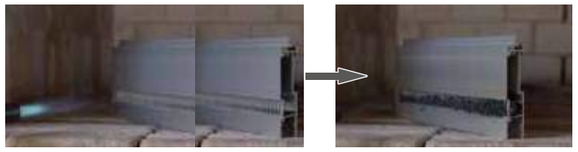

05 風圧感知技術

風の強い日でも、心地いい量の空気を取り込みます。
換気経路の風圧を感知して、空気の流れを制御する技術です。用途に応じて空気の流れを止めたり、流量を一定にしたりすることができます。

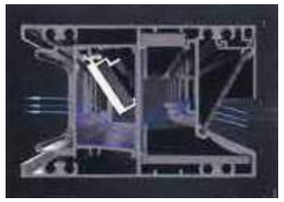

06 ファン技術

コンパクトで静音なファンにより、快適な排気を実現します。
流体力学のシミュレーションを繰り返し、小径でありながら風量が大きく、かつ静粛性を同時に実現した遠心ファン（シロッコファン）は、弊社の誇るファンの設計技術です。
この技術により、性能はそのままでデザインや施工性が改善された排気ファンを商品化しています。
内蔵のファンをコンパクトにした排気ファンユニットで、簡単にアルミサッシに段窓することができます。

空気の通り道をつくる ～換気の必要性～

2003 年 7 月に「24 時間換気システムの設置の義務化」が制定されました。
リフォームを含め全ての新築住宅には、換気設備の設置が義務化されています。

私たち（成人）が 1 日に必要とする摂取量

換気を怠ると…

現代の住宅は省エネや二酸化炭素（CO_2）削減の観点から高気密・高断熱化が進んでいます。
高温多湿の日本の気候風土では、高気密化した住宅で換気をしなければ様々な問題が発生します。

- 酸素不足
- シックハウス症候群
- 結露発生
- 臭気がこもる
- ウイルス感染の危険
- アレルギー体質の危険…など

換気の方法

換気の方法は、自然換気と機械換気の 2 つに分けられます。

■ 自然換気… 温度差や風力を利用する換気の方法
自然換気は機械に頼らない室内外の温度差や風力を利用して換気を行います。エネルギーは使用しませんが家の立地条件や自然環境に左右され、常に一定の風量を確保する事が難しいです。

■ 機械換気… 機械ファンを利用する換気方法
適切な換気計画と 24 時間常時運転で、VOC・湿気・臭気・ほこりの排出を行います。新鮮な空気を強制的に取り込み二酸化炭素（CO_2）の濃度を抑えて室内空気質の向上を図ります。

■ 機械換気には以下の 3 つの方法があります。

第 1 種換気システム

給気…ファン + 排気…ファン

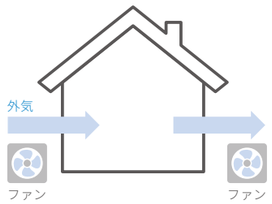

- 外気温度の影響が気にならない
- 確実な換気ができる

第 2 種換気システム

給気…ファン + 排気…排気口

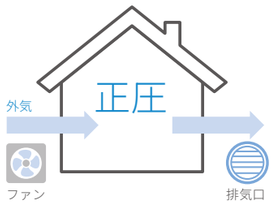

- 室内を清浄に保つことができる

第 3 種換気システム

給気…給気口 + 排気…ファン

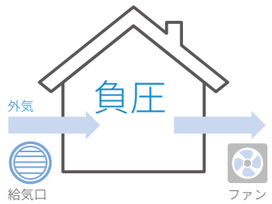

- コストが安い
- 結露にも強い
- 換気効率が良い
- 簡単メンテナンス

■ 2003 年 7 月シックハウス対策として、改正建築基準法で換気設備の設置が義務化されました。

24 時間換気の換気計画

■ シックハウス対策における換気回数
1 時間に室内の空気を何回入れ替えることができるかを表し、有効換気量 ÷ 居室の気積（床面積 × 平均天井高）で計算します。
住宅の居室で 0.5 回 /h 以上、住宅の居室以外の居室で 0.3 回 /h 以上になるように換気設備を整えます。

■ 給気の必要性
室内の空気と外気の入れ替えを行うために、換気扇を設置する場合、必ず給気口を設ける必要があります。
住宅の気密性能が良くなっていますので、換気扇と給気口の能力のバランスを計算した換気計画が必要です。

空気取り入れ口が大きい　　空気取り入れ口が小さい

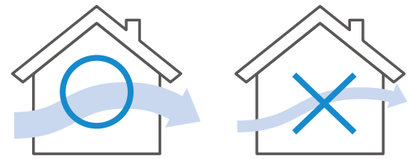

換気は給気口の位置や大きさによって換気効率が変わります。**必要換気量に適した給気量を確保しなければなりません。**給気量が少ないと換気扇を回しても汚れた空気は排出されません。

佐原が考える換気計画

佐原では下記の項目を居住者様の立場にたって計画しています。

■ 第 3 種換気システムは住宅の高気密化が基本です。

■ 排気能力と給気能力のバランスが大事です。

■ 1 階・2 階別々の換気計画でしっかり換気します。

■ 部屋の中の汚れた空気を澱ませない工夫をしています。

■ カーテンを利用して冷気を直接肌にあてない工夫が出来ます。

■ 静かな夜に排気機の音も気になりません。

■ 24 時間換気システムに適した排気機を選ぶことが大切です。

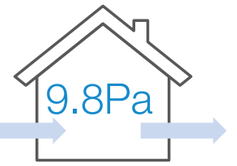

排気機によって発生する気流をコントロールするためには、**室内外の圧力差を 9.8Pa（1mmA）以上になるように**住宅の気密性能を上げなければなりません。
室内の負圧を 9.8Pa 以上に保つには、空気の移動時に発生する摩擦抵抗分を考えて、必要換気量より十分大きな排気能力が必要です。

確認申請のポイントと換気計算

■ 給気量と排気量のバランスをみた機種選択

■ 最適な換気経路及び取り付け場所の計画

■ 2 階の排気を重視した**効率的な換気計算**

■ 最適な換気効率を実現しながら室内環境に配慮

佐原ではご提示いただいた平面図と立面図から、吹抜け・ロフト・段差・装飾天井・勾配天井・階段等の形状を読み取り、個々の住宅に合わせて快適で安心な換気計算書を作成いたします。

■ 換気計算のご依頼方法
下記の項目をご用意いただき、右記の QR コードよりお申し込みください。
床面積について… 床面積を算出できる平面図と立面図
給気について　… 取り付けるサッシの名称と呼称
　　給気ブレスのフィルターの有無
排気について　… 使用する常時換気扇のメーカー名と品番

SAHARA の換気計算サービス

建物に合わせた最適な換気計画の換気計算書（建築確認申請提出用）を無償で作成いたします

＼かんたん依頼で、最短即日作成も可能です／

LIXIL 社商品 専用フォーム
YKK AP 社商品 専用フォーム
三協アルミ社商品 専用フォーム

こちらの QR コードからお申込みください

佐原 ホームページ
オンラインショップのご案内

佐原のホームページやオンラインショップが、忙しいあなたをサポートいたします。

SPECIAL FEATURE
特集記事 02

佐原 ホームページ
https://sahara-s.co.jp

佐原オンラインショップ
https://sahara.shop-pro.jp

佐原ホームページ　https://sahara-s.co.jp

佐原に関する様々な情報を発信しています。
商品についての詳細な情報や、図面やカタログのダウンロードもご利用いただけます。

PICK UP 換気計算サービス

建築確認申請にも使える「換気計算書」を無償で作成いたします。
かんたん依頼で、最短即日作成も可能です。
建物ごとに必要な換気量をしっかり算出します。
最適な換気計画をサポートいたします。

トップページの**バナー**もしくは画面右下の**アイコン**からご依頼ください

ご用意いただくもの

① 床面積について
・床面積を算出できる平面図と立面図
② 給気について
・取り付けるサッシの名称と呼称
・給気ブレスのフィルターの有無
③ 排気について
・使用する常時換気扇のメーカー名と品番

換気計算書

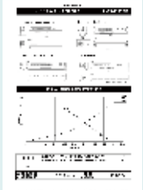
有効換気量計算書

換気経路図

PICK UP サポート・メンテナンス動画

修理に関するお問い合わせや、資料はこちらからどうぞ。施工動画や、メンテナンス動画も紹介しておりますので、ぜひご活用ください。

用情報　ブログ　サポート　Contact　Catalog　Shop

トップページメニューの**サポート**からご覧ください

PICK UP カタログの閲覧やダウンロード

商品カタログの閲覧やダウンロードはこちらからどうぞ。紙のカタログをご希望の方は、カタログ請求のフォームからご請求ください。

用情報　ブログ　サポート　Contact　Catalog　Shop

トップページメニューの **catalog** からご覧ください

佐原オンラインショップ　https://sahara.shop-pro.jp

佐原の商品はこちらでご購入いただけます。
お見積のご依頼も可能ですので、ぜひご活用ください。

CASE 1 商品をご購入の場合

＼全ての商品をご覧になりたい方／
トップページの**商品一覧**からご覧になれます。

＼商品名からご覧になりたい方／
トップページの**カテゴリー**から、お買い求めいただく**商品名**でご覧になれます。

- オーダー商品見積ページ
- 内窓ブレス
- ルーバーブレス
- 湯快ルーバーブレス
- カンキクール N
- ミニクール

＼設置場所からご覧になりたい方／
トップページの**グループ**から、設置いただく**場所名**でご覧になれます。

- 基礎
- 壁
- 温度感知
- その他

CASE 2 お見積りをご依頼の場合

トップページのカテゴリーから、オーダー商品見積ページに行きます。商品名をクリックすると、**オーダー商品見積ページ**に移りますので、ご希望の商品のお見積りフォームからお願いいたします。

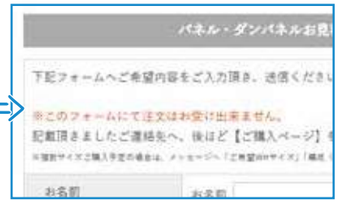

佐原 SNS

佐原の最新情報など、定期的に発信しておりますので、ぜひご活用ください。

■ Instagram　■ Facebook　■ YouTube

健康で快適な住まいのために…
空気の通り道をつくる商品ラインナップ

佐原の商品ラインナップを設置場所別にご紹介します

SPECIAL FEATURE
特集記事
03

一戸建て　屋外

■屋根

換気塔（P.46）

スーパー棟カンキ（P.48）

スノーストラップ（P.70）

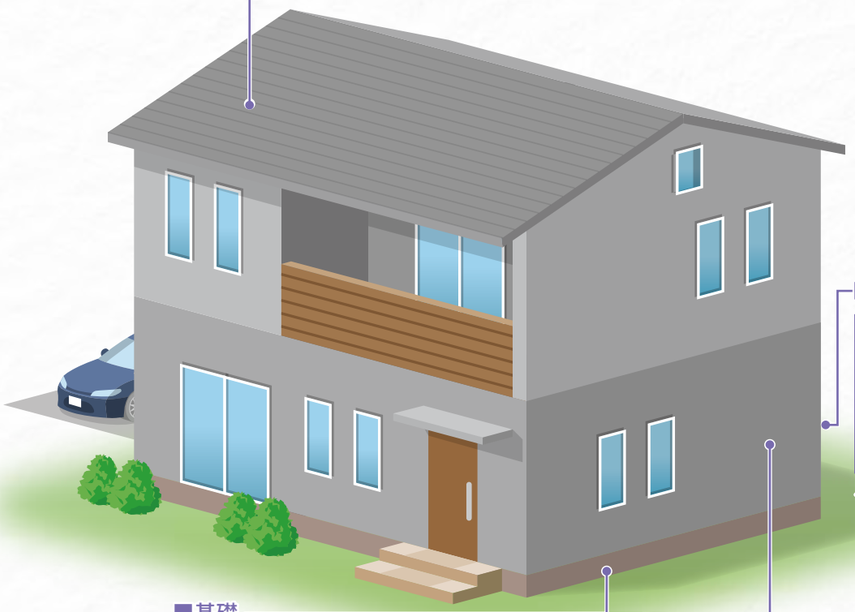

■勝手口

ルーバーブレス（P.24）

■基礎

丸型床下換気ガラリ（P.62）

オート床下カンキ（P.58）

オート床下カンキ RF（P.60）

■壁

SB-WINDOW（P.54）

小屋裏排熱エコルーバー（P.52）

一戸建て・マンション　室内

■クローゼット

カラリ Fan（P.16）

カラリ Fan-R（P.18）

■浴室

湯快ルーバーブレス（P.26）

■間仕切壁（床下空間）

eco. キソカラリ（P.20）

■トイレ

FLAT FAN（P.12）

FLAT FAN-DIRECT（P.14）

■窓

マイティブレス（P.22）

内窓ブレス（P.28）

ルーバーブレス（P.24）

■床

ループエアスリット（P.44）

SPECIAL FEATURE
特集記事
03

工場・倉庫

■窓

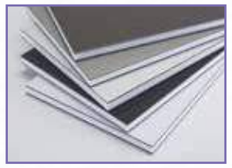

ダンパネル（P.68）
シャオンパネル（P.66）

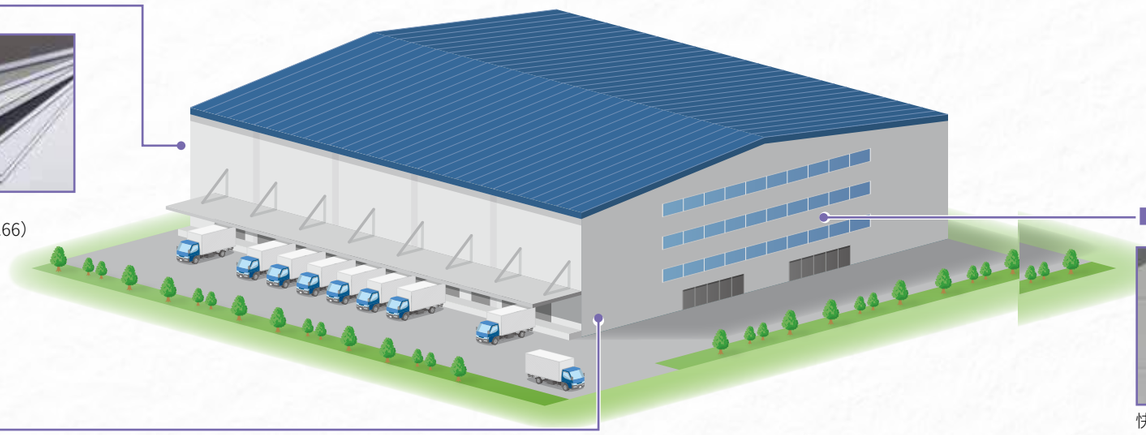

■壁

快テキオートカンキ（P.56）

■ドア

可動ガラリ AF（P.36）

オーダーガラリ N（P.38）

デイリーブレス（P.40）

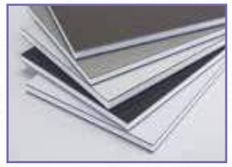

ダンパネル（P.68）

工場・倉庫排熱エコルーバー（P.50）

店舗

■ドア

可動ガラリ AF（P.36）

■厨房

オーダーガラリ N（P.38）

デイリーブレス（P.40）

ユーディーガラリ（P.42）

カンキクール N（P.30）

ミニクール（P.32）

ツーキガラリ（P.34）

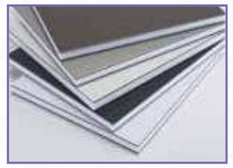

ダンパネル（P.68）

エアパスフィルター（P.72）

ITEM INDEX

PICK UP ITEM

01 FLAT FAN（フラットファン）.....12
02 FLAT FAN-DIRECT（フラットファンダイレクト）.....14
03 カラリ Fan（カラリファン）.....16
04 カラリ Fan-R（カラリファン・リフォーム）.....18
05 eco. キソカラリ.....20

ブレスシリーズ

06 マイティブレス.....22
07 ルーバーブレス.....24
08 湯快ルーバーブレス.....26
09 内窓ブレス.....28

ガラリシリーズ

10 カンキクール N.....30
11 ミニクール.....32
12 ツーキガラリ.....34
13 可動ガラリ AF（オールフリー）.....36
14 オーダーガラリ N.....38
15 デイリーブレス.....40
16 ユーディーガラリ.....42
17 ループエアスリット.....44

外回り換気部材

18 換気塔.....46
19 スーパー棟カンキ.....48
20 工場・倉庫排熱エコルーバー.....50
21 小屋裏排熱エコルーバー.....52
22 SB-WINDOW.....54
23 快テキオートカンキ.....56
24 オート床下カンキ.....58
25 オート床下カンキ RF.....60
26 丸型床下換気ガラリ.....62

パネルシリーズ

27 パネル（アルミ樹脂複合板・アルミ平板）.....64
28 シャオンパネル（遮音等級 T-2・T-3）.....66
29 ダンパネル（アルミ樹脂複合板・アルミ平板）...68

その他商品

30 スノーストラップ.....70
31 エアパスフィルター.....72

PICK UP ITEM
01

FLAT FAN（フラットファン）

「目立たない」「快適」「清潔」を兼ね備えた、新しい換気扇のかたちです

商品概要

「FLAT FAN（フラットファン）」はシューズクロークの臭い対策や、小屋裏収納スペースの熱ごもりを解消できます。
また、外壁に穴をあけない換気設備（窓換気システム※1）の換気扇としても使用できます。

※1　窓換気システムはサッシメーカー様のブランド商品です。

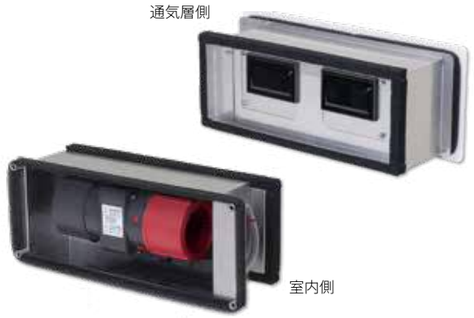

施工イメージ

施工事例　室内側

施工事例　室内側

施工イメージ

納まり参考図　柱 3.5 寸用　縦胴縁納まり

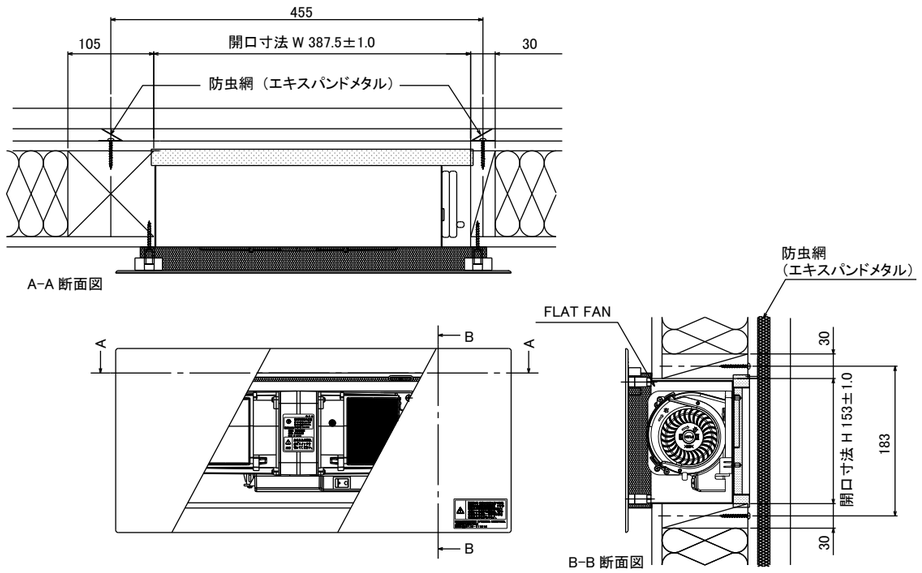

縦胴縁（4.0 寸用）・横胴縁（3.5 寸用・4.0 寸用）の納まり参考図はホームページにてご確認下さい。

特長　外壁の通気層を利用して排気する構造です。

FLAT FAN　排気イメージ

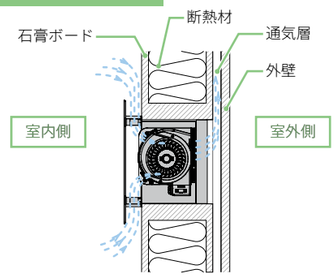

通気層側の空気の流れ

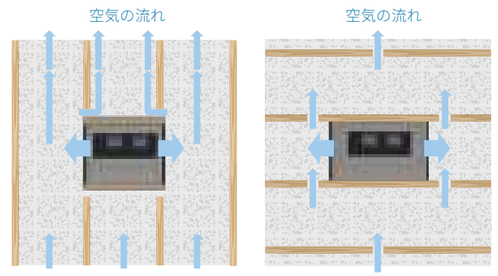

標　準　仕　様	
主要部材	ファンユニット枠：ステンレス ユニットファン：AES 樹脂 フロントカバー：アクリル樹脂
色調	ホワイト艶消し・ブラック艶消し
タイプ / 商品コード	3.5 寸用 / FFM-105-W（ホワイト艶消し） FFM-105-K（ブラック艶消し） 4.0 寸用 / FFM-120-W（ホワイト艶消し） FFM-120-K（ブラック艶消し）
商品寸法	W423.5mm × H165mm
取付	柱寸法 3.5 寸取付開口：W384.5 ～ 387.5mm × H153mm 4.0 寸取付開口：W377.0 ～ 380.0mm × H153mm
その他仕様	エアフィルタ 防虫網（エキスパンドメタル）
モーター標準寿命	設計上の標準使用期間 10 年
保証期間	購入後 1 年間（電装部）

基　本　性　能	
定格電圧	100V
定格周波数	50Hz/60Hz
定格消費電力	9W/11W（強運転） 5W/6W（弱運転）
風量（差圧 0Pa 時）	83 ㎥ /h /79 ㎥ /h（強運転） 55 ㎥ /h /51 ㎥ /h（弱運転）
比消費電力	0.11W/（m^3/h）/0.14W/（m^3/h）（強運転） 0.09W/（m^3/h）/0.12W/（m^3/h）（弱運転）
騒音	35dB（A）/34dB（A）（強運転） 25dB（A）/25dB（A）（弱運転）

※基本性能値は社内試験によるものです。

商品図　柱 3.5 寸用（FFM-105）

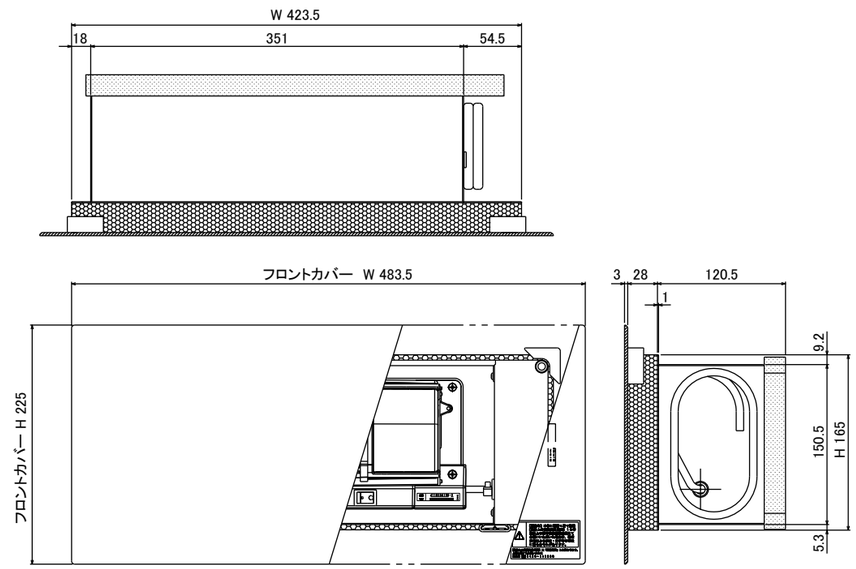

柱 4.0 寸用（FFM-120）はホームページにてご確認下さい。

PICK UP ITEM
02

FLAT FAN-DIRECT（フラットファンダイレクト）

「換気扇に見えない換気扇」誕生！室内側パネルに好みのクロスを貼ることもできます

商品概要

「FLAT FAN-DIRECT」は外カバーまで含めて「フラット」にこだわった設計で、住宅の外観デザインを損ないません。室内側のアクリルパネル上にはお好みのクロスを貼ることができるため、内装デザインに合わせて完全に壁と一体化させることが可能です。高性能 W シロッコファンが室内の汚れた空気をしっかり排出。しかも省エネ性に優れています。

施工事例

施工事例　室内側

施工事例　外観

施工事例

納まり参考図　納まり図（3.5 寸用構造合板有り）

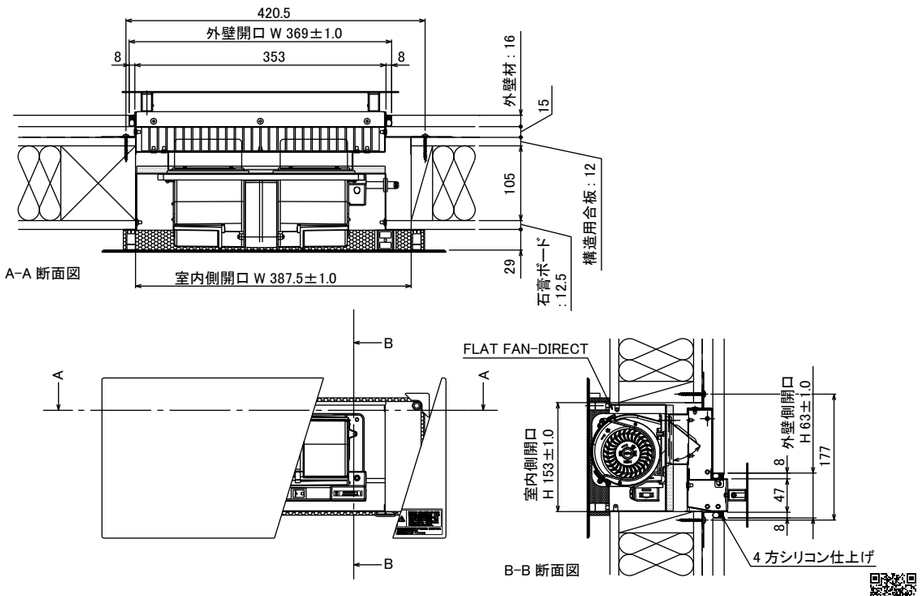

3.5 寸用構造合板なし・2 × 4 の納まり参考図はホームページにてご確認下さい。

特長　防火・非防火のラインナップが揃っており、防火地域や準防火地域の制限がある現場でも採用頂けます。

FLAT FAN-DIRECT　排気イメージ

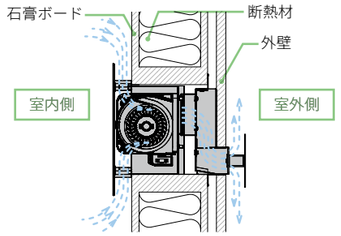

幅広い対応力

非防火地域向けに加え、防火地域・準防火地域対応のモデルが展開されています。
防火・非防火のラインナップが揃っているため、防火地域や準防火地域の制限がある現場でも、デザイン性を妥協せずに採用できるのが大きな強味です。
※2026 年 7 月　個別認定品の防火モデルも発売予定

空間の質を高める優れたデザイン性

室内側のアクリルパネル上にお好みのクロスを貼れるため、完全に壁と一体化させることが可能です。

標　準　仕　様	
主要部材	ファンユニット枠・フードユニット・外カバー：ステンレス ユニットファン：AES 樹脂 フロントカバー：アクリル樹脂
色調	内観：ホワイト艶消し／ブラック艶消し 外観：ヘアライン／ブラック／ステン／ブロンズ／グレー ※外観色のヘアライン以外は塗装品となります。
タイプ / 商品コード	2 × 4 用（ツーバイフォー）/ FFD-98- □△ 3.5 寸柱 105 用（構造用合板なし）/ FFD-105- □△ 3.5 寸柱 105 用（構造用合板あり）/ FFD-117- □△ □：内観色　△：外観色
商品寸法	W423.5mm × H165mm（ファンユニット）
取付	室内側開口：W384.5mm ～ 387.5mm × H153mm 外壁開口：W369mm × H63mm
その他仕様	エアフィルタ
モーター標準寿命	設計上の標準使用期間 10 年
保証期間	購入後 1 年間（電装部）

基　本　性　能	
定格電圧	100V
定格周波数	50Hz/60Hz
定格消費電力	9W/11W（強運転） 5W/6W（弱運転）
風量（差圧 0Pa 時）	90 ㎥ /h /87 ㎥ /h（強運転） 57 ㎥ /h /57 ㎥ /h（弱運転）
比消費電力	0.10W/（m^3/h）/0.13W/（m^3/h）（強運転） 0.09W/（m^3/h）/0.11W/（m^3/h）（弱運転）
騒音	35dB（A）/34dB（A）（強運転） 25dB（A）/25dB（A）（弱運転）

※基本性能値は社内試験によるものです。

商品図　ファンユニット（共通）

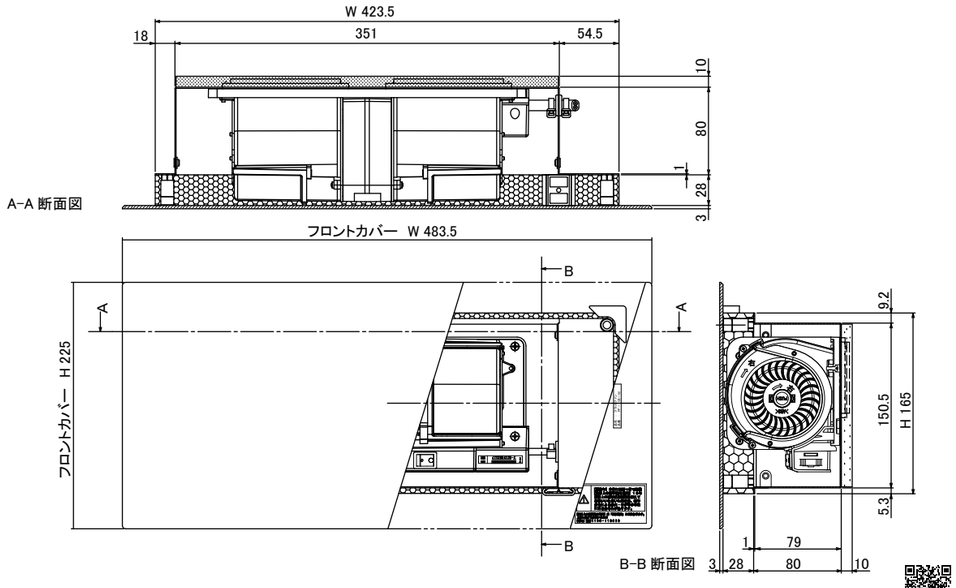

フードユニット・外カバーユニットはホームページにてご確認下さい。

FLAT FAN-DIRECT（フラットファンダイレクト）

PICK UP ITEM
03

カラリ Fan（カラリファン）

押入れ、クローゼットの湿気・ニオイ・カビのお悩みをカラリと解決！

商品概要

「カラリ Fan」は住宅の収納スペースである押入れやクローゼットに特化した、常時換気を行うための壁付け型排気ファンです。空気がこもりがちな場所に、カラリ Fan で空気の流れをつくることでカンタンに対策ができます。

クローゼット側
（標準タイプ）

廊下側（標準タイプ）

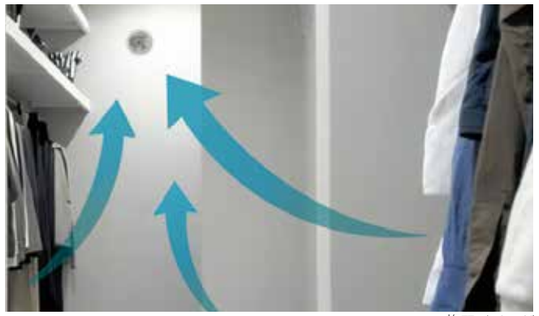

施工イメージ

施工イメージ

AC100V 屋内配線コード

納まり参考図

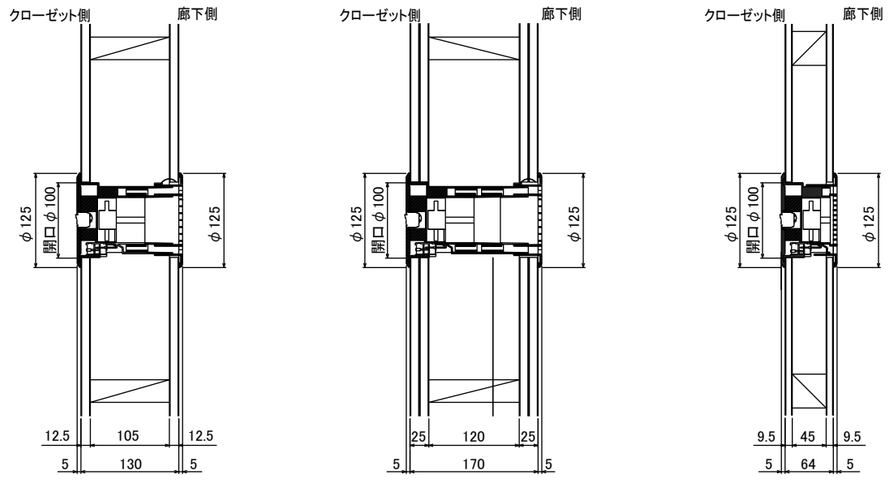

標準タイプ　縦断面図　　厚壁タイプ　縦断面図　　薄壁タイプ　縦断面図

特長

押入れやクローゼットの壁に設置し、汚れた空気や湿気を常時排気。収納内部の空気の流れを生み出します。

1 独自技術による排気でしっかり循環

内部ファンと 24 時間換気の力を利用した「ダブルリンク機構」により、湿気や汚れた空気を確実に排出します。

2 寝ているときも静かに換気

静音性にこだわった排気ファンで、近くに寝室があるケースでも音の心配なく快適に過ごせます。

3 景観を損なわないデザイン

コンパクト・フラットな形状で、壁にすっきりと収まるデザイン。
配色も 2 カラーから選べます。

ホワイト　　ダークグレー

4 月々の電気代もおトク

毎日 24 時間換気しても、月々にかかる電気代は約21円※。
お財布にやさしく換気できます。

※2024年 4月調べによる電気料金に基づいて算出（東日本：23.3 円、西日本：19.5 円）。地域、時期、契約条件等により異なります。

標　準　仕　様	
主要部材	AES 樹脂（PSE PMS 登録材）
色調	廊下側：ホワイト（W） 押入れ・クローゼット側：ホワイト（W）・ダークグレー（DG）
タイプ / 商品コード	標準タイプ / KRR-W-W-H・KRR-W-DG-H 厚壁タイプ / KRR-W-W-A・KRR-W-DG-A 薄壁タイプ / KRR-W-W-U・KRR-W-DG-U
取付	対応壁厚 標準タイプ　87mm ≦ 壁厚 ≦ 159.5mm 厚壁タイプ　160mm ≦ 壁厚 ≦ 189.5mm 薄壁タイプ　60mm ≦ 壁厚 ≦ 86.5mm
その他仕様	エアフィルタ（KRR-FIL）有償品
モーター標準寿命	設計上の標準使用期間 8 年
保証期間	購入後 1 年間（電装部）

基　本　性　能	
定格電圧	100V
定格周波数	50Hz/60Hz
定格消費電力	1W
風量（差圧 0Pa 時）	14 ㎥ /h
風量（差圧 10Pa 時）	33 ㎥ /h
比消費電力	0.07W/（m^3/h）
騒音	22dB（A）
工事	AC100V 屋内配線コード（速結端子台）

※基本性能値は社内試験によるものです。

商品図　標準タイプ

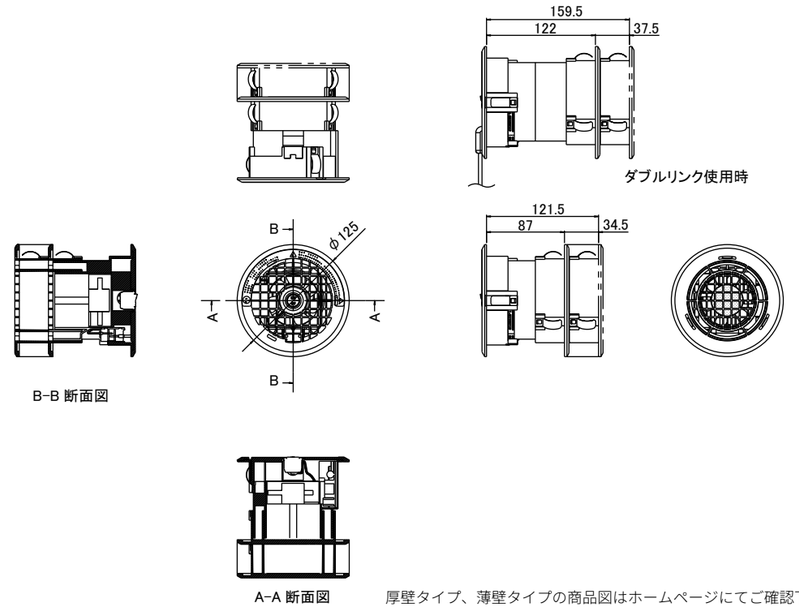

厚壁タイプ、薄壁タイプの商品図はホームページにてご確認下さい。

カラリFan（カラリファン）

PICK UP ITEM
04

カラリ Fan-R（カラリファン・リフォーム）

コンセント式で施工しやすい！湿気・ニオイ・カビのお悩みをカラリと解決！

商品概要

「カラリ Fan-R」は住宅の収納スペースである押入れやクローゼットに特化した、常時換気を行うための壁付け型排気ファンです。空気がこもりがちな場所に、カラリ Fan-R で空気の流れをつくることでカンタンに対策ができます。

クローゼット側
（標準タイプ）

廊下側
（標準タイプ）

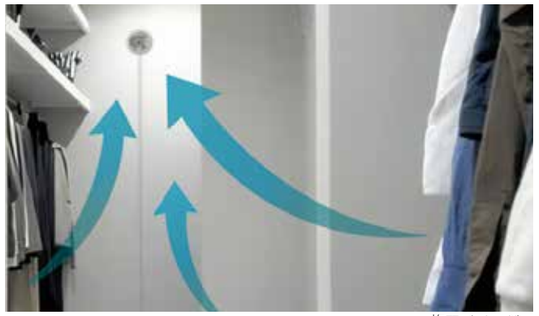

施工イメージ

施工イメージ

プラグ付コード（2 m）

納まり参考図

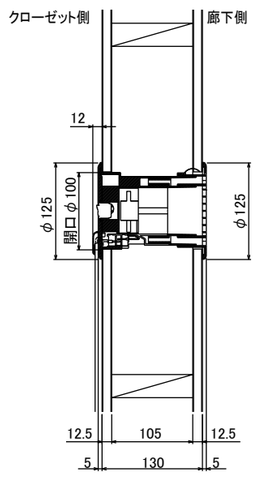

標準タイプ　縦断面図

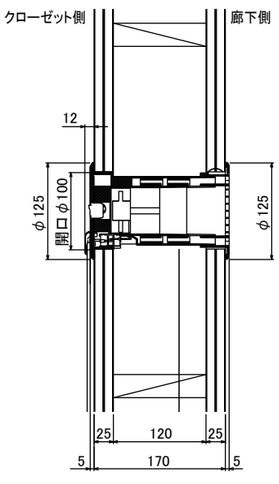

厚壁タイプ　縦断面図

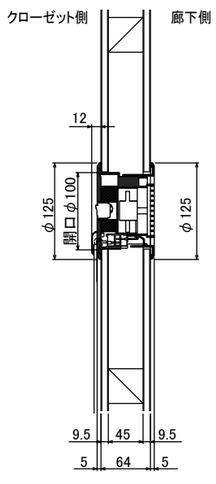

薄壁タイプ　縦断面図

特長

押入れやクローゼットの壁に設置し、汚れた空気や湿気を常時排気。収納内部の空気の流れを生み出します。

1 独自技術による排気でしっかり循環

内部ファンと 24 時間換気の力を利用した「ダブルリンク機構」により、湿気や汚れた空気を確実に排出します。

2 寝ているときも静かに換気

静音性にこだわった排気ファンで、近くに寝室があるケースでも音の心配なく快適に過ごせます。

3 景観を損なわないデザイン

コンパクト・フラットな形状で、壁にすっきりと収まるデザイン。
配色も 2 カラーから選べます。

ホワイト　ダークグレー

4 月々の電気代もおトク

毎日 24 時間換気しても、月々にかかる電気代は約21円※。
お財布にやさしく換気できます。

※2024年 4月調べによる電気料金に基づいて算出（東日本：23.3 円、西日本：19.5 円）。地域、時期、契約条件等により異なります。

標　準　仕　様	
主要部材	AES 樹脂（PSE PMS 登録材）
色調	廊下側：ホワイト（W） 押入れ・クローゼット側：ホワイト（W）・ダークグレー（DG）
タイプ / 商品コード	標準タイプ / KRR-R-W-W-H・KRR-R-W-DG-H 厚壁タイプ / KRR-R-W-W-A・KRR-R-W-DG-A 薄壁タイプ / KRR-R-W-W-U・KRR-R-W-DG-U
取付	対応壁厚 標準タイプ　87mm ≦ 壁厚 ≦ 159.5mm 厚壁タイプ　160mm ≦ 壁厚 ≦ 189.5mm 薄壁タイプ　60mm ≦ 壁厚 ≦ 86.5mm
モーター標準寿命	設計上の標準使用期間 8 年
保証期間	購入後 1 年間（電装部）

基　本　性　能	
定格電圧	単相 100V
定格周波数	50Hz/60Hz
定格消費電力	1W
風量（差圧 0Pa 時）	14 ㎥ /h
風量（差圧 10Pa 時）	33 ㎥ /h
比消費電力	0.07W/（m^3/h）
騒音	22dB（A）
工事	プラグ付コード（2 m）

※基本性能値は社内試験によるものです。

商品図　標準タイプ

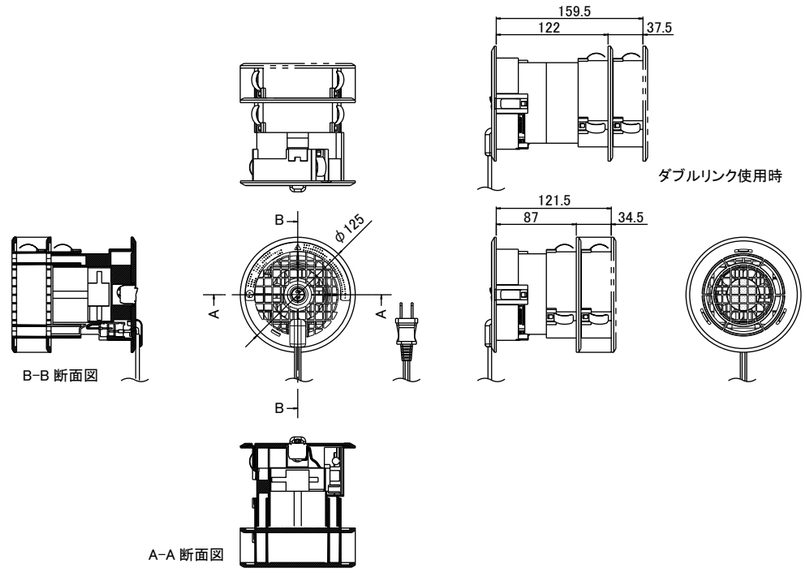

厚壁タイプ、薄壁タイプの商品図はホームページにてご確認下さい。

カラリFan-R（カラリファン・リフォーム）

PICK UP ITEM
05

eco. キソカラリ

基礎空間（床下）の結露やカビを抑制！基礎断熱工法専用バイパスファン

商品概要

「eco. キソカラリ」は、第 3 種換気システム（窓換気システム※1）に組み込んで基礎断熱工法の基礎空間を排気、排湿するバイパスファンです。
夏季除湿されている室内空気をそのまま捨てずに、床下空間を経由することで床下の除湿効果が期待できます。
また、ファン部分のダクト外周に独立したダクト（2 重ダクト）があり、ファン停止時も 24 時間換気の経路として成り立ちます。

※1　窓換気システムはサッシメーカー様のブランド商品です

バイパスファン

ガラリ

チャンバー　バイパスファン用
（3.5 寸・4.0 寸）

チャンバー　ガラリ用
（3.5 寸・4.0 寸）

施工イメージ

納まり参考図

バイパスファン（排出側）

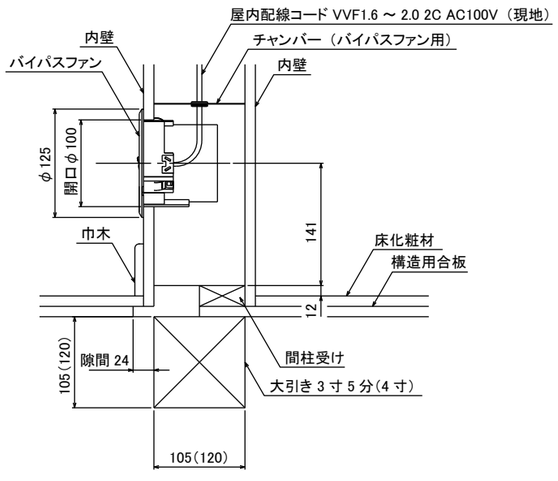

ガラリ（給気側）

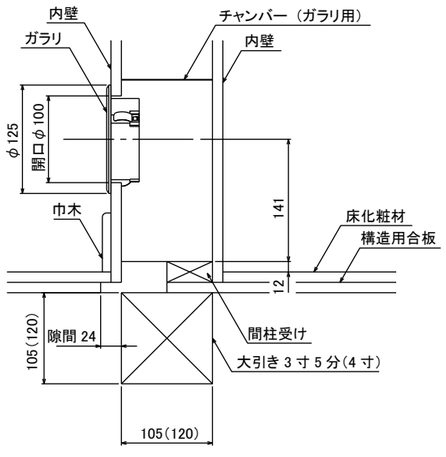

特長

基礎コンクリートの放湿の完了後、バイパスファンを停止されても、基礎空間の換気は第 3 種換気自体の動力で 6 割程度確保できます。
間仕切り壁へ施工し、構造用合板の切り欠きを介した換気経路が可能です。

24 時間換気扇を必ずご使用下さい。
また、換気計算が必要です。
SAHARA の換気計算サービスはこちらからどうぞ⇒
無料で、依頼もかんたん、最短即日作成も可能です。

換気モデルイメージ

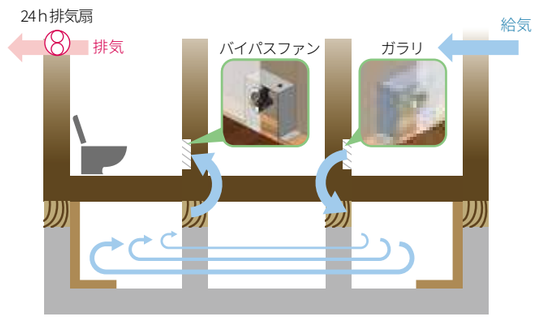

標　準　仕　様	
主要部材	バイパスファン・ガラリ：AES 樹脂（PSE PMS 登録材） チャンバー：ZAM 鋼板
色調	ホワイト
タイプ / 商品コード	3.5 寸用セット / KRR-35SET 4.0 寸用セット / KRR-40SET
取付	柱寸法 3.5 寸・4.0 寸
モーター標準寿命	設計上の標準使用期間 8 年
保証期間	購入後 1 年間（電装部）

基　本　性　能	
定格電圧	100V
定格周波数	50Hz/60Hz
定格消費電力	1W
風量（差圧 0Pa 時）	14m³/h
風量（差圧 -10Pa 時）	33m³/h
比消費電力	0.07W/（m³/h）
騒音	22dB（A）

※基本性能値は社内試験によるものです。

eco・キソカラリ

商品図

バイパスファン（排出側）

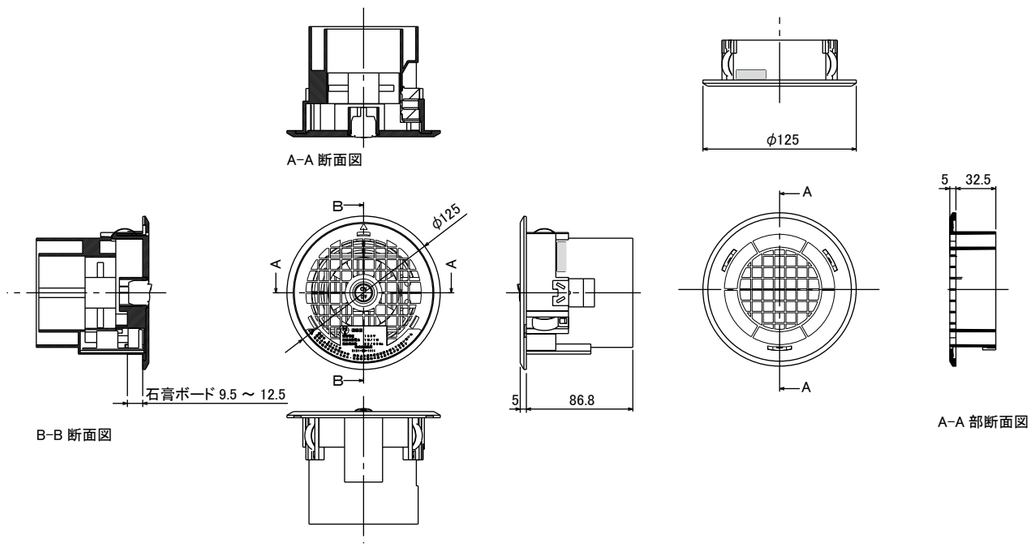

ガラリ（給気側）

マイティブレス

第 3 種換気システム対応！集合住宅（マンション・団地）ビル用サッシ窓用の給気ブレスです

商品概要

「マイティブレス」は既存の換気ブレスの交換・改修工事に使用できます。上部取付用・下部取付用があります。
また、第 3 種換気システム（24 時間換気）の給気口として使用することができます。

上部取付用　室内側

上部取付用　室外側

施工事例　下部取付用

施工事例　上部取付用

納まり参考図　MV91-9・11・13・14（一方グレチャン上部取付用）

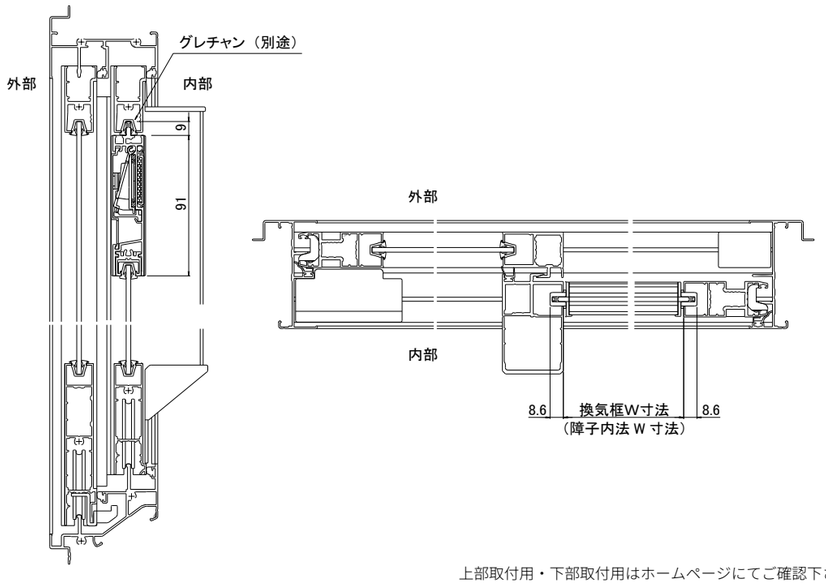

上部取付用・下部取付用はホームページにてご確認下さい。

特長　壁に穴をあけない 24 時間換気システムの給気口として使用できます。

換気設備の給気口は壁から窓へ

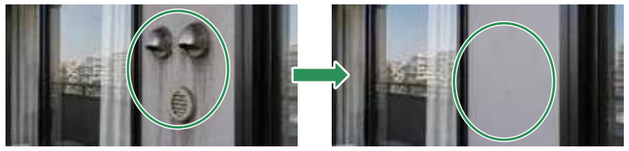

窓の給気ブレスにする大きな 3 つのメリット

01 壁に穴をあける工事が不要
02 外観意匠を損なわず見た目スッキリ
03 室内側の家具や家電設置の妨げにならない

ガラス開口スペーサーの取り外しが可能

ガラス開口スペーサーを、取り外すことで 3mm になりますので、単板ガラス（3mm）のグレチャンで施工することもできます。

ガラス開口スペーサーは、硝子の溝開口に応じて 9mm、11mm、13mm、14mm から選択できます。

標　準　仕　様	
主要部材	アルミニウム
表面処理	陽極酸化複合皮膜
色調	シルバー艶有り　ブロンズ艶有り　ステン 2
タイプ / 商品コード	上部取付用 / MV91- □ 下部取付用 / MV91G- □ □：溝開口　9/11/13/14
製作範囲	W210.5mm ～ 1130.0mm
取付	9mm / 11mm / 13mm / 14mm ※ガラス切詰寸法：92mm
その他仕様	圧着開閉式 エアフィルタ（平均捕集効率　68% ASHRAE 規格）

※ご注文の際は必ず障子内法寸法の明記をお願いします。

基　本　性　能	
耐風圧性能	S-5 ～ 7（2400Pa ～ 3600Pa）
気密性能	A-4（A-4 等級線）
水密性能	W-5（500Pa）
遮音性能	T-2（T-2 等級線）
通気面積	最大寸法 W ＝ 1130.0mm　92.0cm²
有効開口面積α A	最大寸法 W ＝ 1130.0mm　33.9cm²

※基本性能値は社内試験によるものです。

詳細は弊社ホームページからご確認ください⇒
https://sahara-s.co.jp/products/mighty-breath/

商品図　MV91-9・11・13・14（上部取付用）

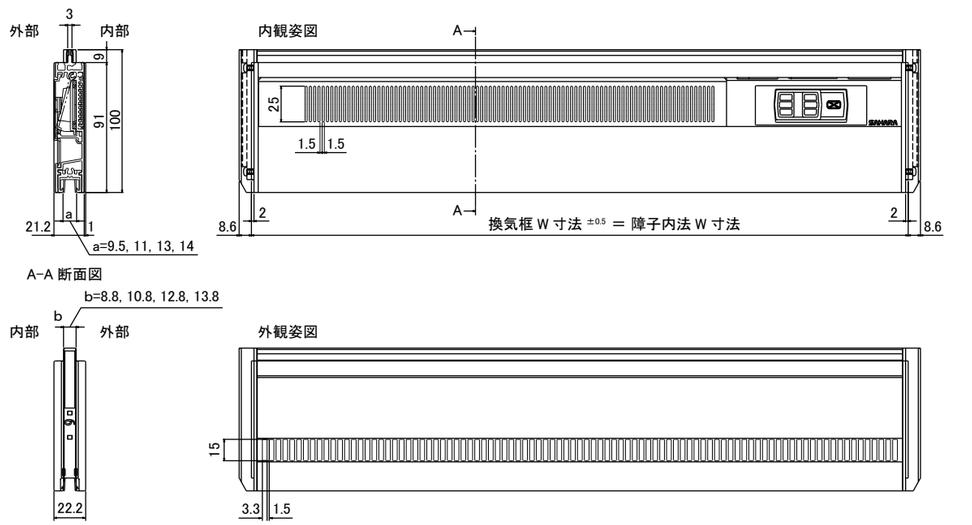

下部取付用はホームページにてご確認下さい。

ルーバーブレス

框ドアなどに取り付ける給気ブレスです。上部取付用・下部取付用をご用意！

商品概要

「ルーバーブレス」は框タイプのドアに取り付ける給気ブレスです。上部取付用・下部取付用があり、キッチンの火気給気口としても使用可能。打抜きルーバーの採用で室内に雨が入りにくい構造です。

下部取付用　室外側

下部取付用　室内側

施工イメージ（下部取付用室外側）

施工イメージ（上部取付用室内側）

納まり参考図　SV601G-9・11・13・14（下部取付用グレチャン納まり）

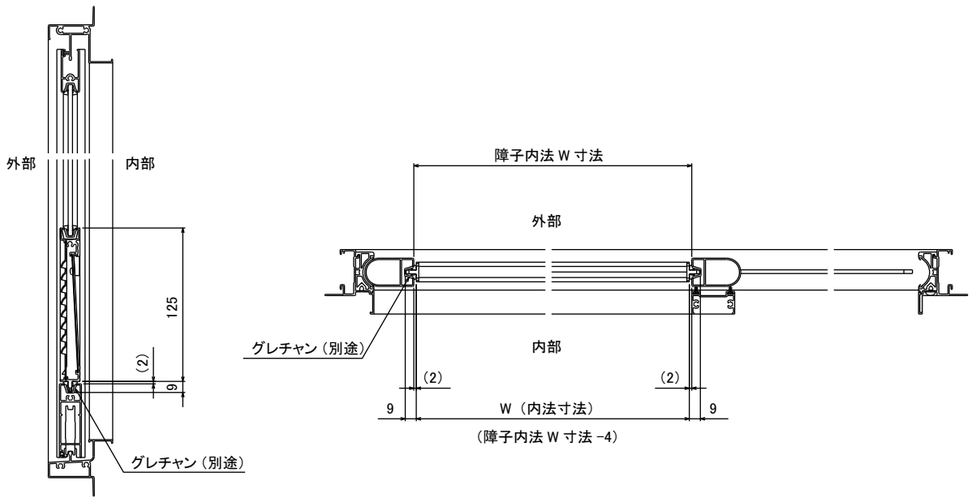

上部取付用はホームページにてご確認下さい。

特長　打抜きルーバーで室内に雨が入りにくい構造で、丈夫なアルミ製のパンチングメタルを使用しています。

雨水進入を抑制するルーバー設計

打抜きルーバー設計で、室内に雨が入りにくい構造となっています。
換気量を確保しながら、雨水の侵入リスクを低減します。

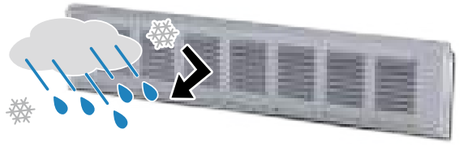

丈夫なアルミ製の防虫パンチングメタルを採用

丈夫なアルミ製の防虫パンチングメタルを採用しています。
鳥害・虫害・異物混入を抑制します。

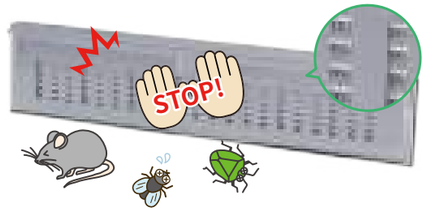

標　準　仕　様	
主要部材	アルミニウム
表面処理	陽極酸化複合皮膜
色調	シルバー艶消し
タイプ / 商品コード	上部取付用 / SV601-□ 下部取付用 / SV601G-□ □：溝開口　9/11/13/14
製作範囲	W200.0mm ～ 890.0mm
取付	9mm / 11mm / 13mm / 14mm ※ガラス切詰寸法：127mm
その他仕様	スライド開閉式 防虫パンチングメタル

※ご注文の際は必ず障子内法寸法の明記をお願いします。

基　本　性　能	
耐風圧性能	S-2（1200Pa）
気密性能	A-3（A-3 等級線）
通気面積	最大寸法 W ＝ 890.0mm　153.1cm²
有効開口面積α A	最大寸法 W ＝ 890.0mm　79.1cm²

※基本性能値は社内試験によるものです。

詳細は弊社ホームページからご確認ください⇒
https://sahara-s.co.jp/products/louver-breath/

商品図　SV601G-9・11・13・14（下部取付用）

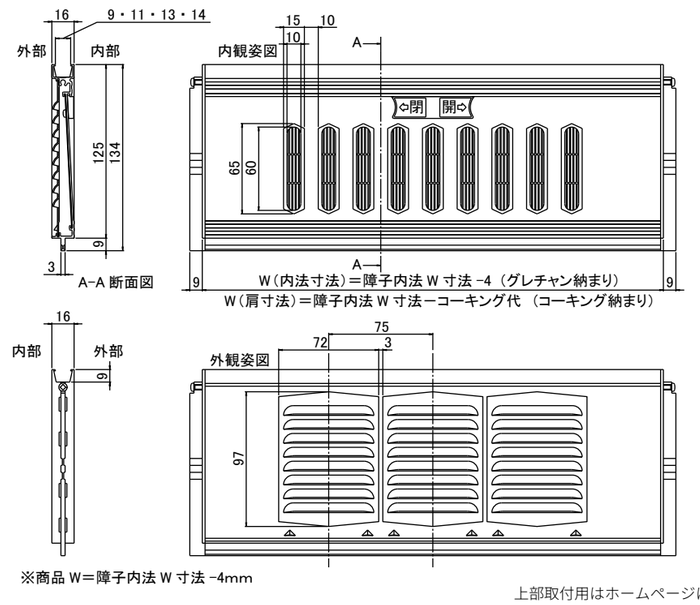

上部取付用はホームページにてご確認下さい。

湯快ルーバーブレス

浴室戸に取り付ける浴室専用の給気ブレスです

商品概要

「湯快ルーバーブレス」は浴室側の安全面に配慮し、脱衣側への水の侵入を軽減した安心設計で、浴室側・脱衣側の両方から開閉の操作が可能です。
また、浴室側が片流れ形状のガラリのため、脱衣側へシャワーの水が入りにくい構造となっております。

脱衣側

浴室側

施工イメージ（脱衣側）

施工イメージ（浴室側）

納まり参考図　SV605-7・8・9

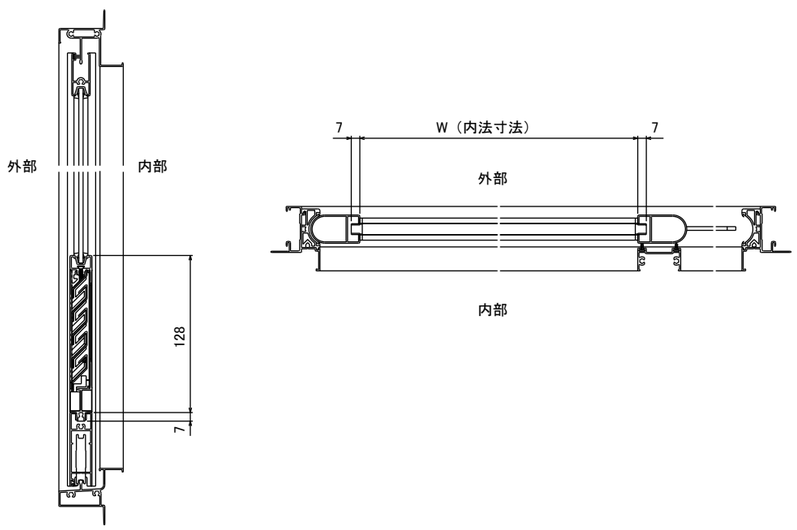

特長　丈夫なアルミ製の防虫パンチングメタルを採用！浴室側・脱衣側の両方から開閉の操作が行えます。

シャワーのお湯の浸入を抑制する片流れ形状

浴室側が片流れ形状のガラリのため、
脱衣側へシャワーの水が入りにくい構造です。

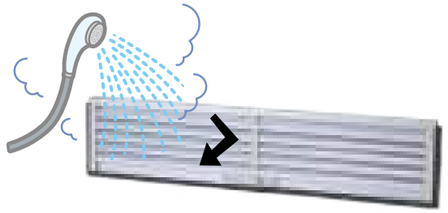

丈夫なアルミ製の防虫パンチングメタルを採用

丈夫なアルミ製の防虫パンチングメタルを採用しています。
虫害・異物混入を抑制します。

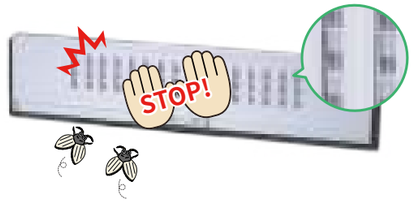

標　準　仕　様	
主要部材	アルミニウム
表面処理	陽極酸化複合皮膜
色調	シルバー艶消し
タイプ / 商品コード	下部取付用 / SV605-□ □：溝開口　7/8/9
製作範囲	W225.0mm ～ 894.0mm
取付	7mm /8mm / 9mm ※ガラス切詰寸法：128mm
その他仕様	スライド開閉式（両面ツマミ） 防虫パンチングメタル

※ご注文の際は必ず障子内法寸法の明記をお願いします。

基　本　性　能	
耐風圧性能	S-2（1200Pa）
気密性能	A-3（A-3 等級線）
通気面積	最大寸法 W ＝ 894.0mm　162.0cm²
有効開口面積α A	最大寸法 W ＝ 894.0mm　55.6cm²

※基本性能値は社内試験によるものです。

詳細は弊社ホームページからご確認ください⇒
https://sahara-s.co.jp/products/yukai-louver-breath/

商品図　SV605-7・8・9

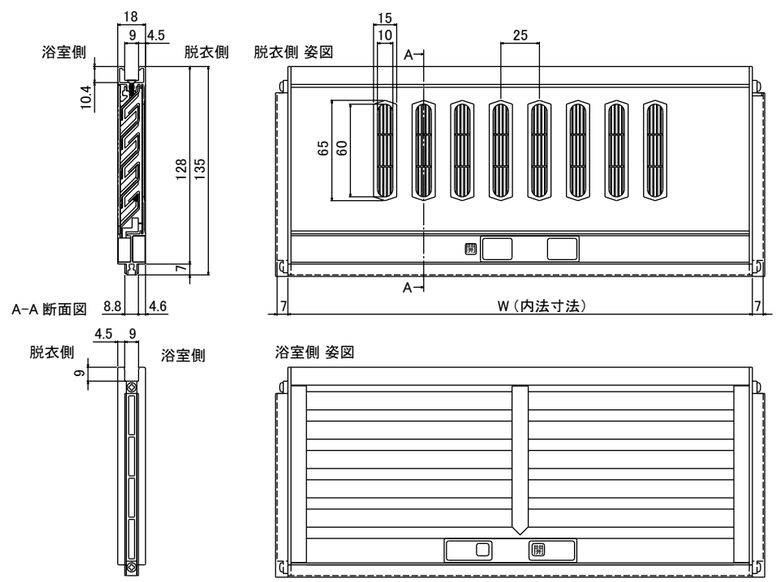

内窓ブレス

かんたん内窓リフォームで計画的な換気をプラスできる換気ブレスです

商品概要

「内窓ブレス」はリフォームで人気のある内窓と組み合わせて使用する給気ブレスです。
お住まいでお困りの暑さ・寒さ・結露・騒音を内窓リフォームで解決して計画的な換気をする窓にできます。

施工事例

施工イメージ

納まり参考図

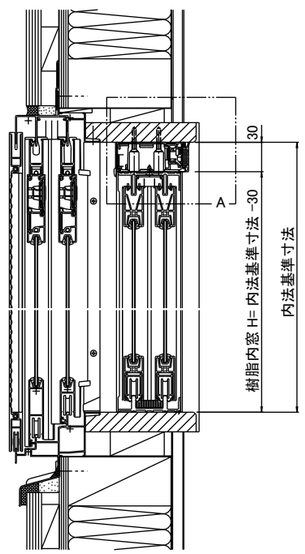

インプラス

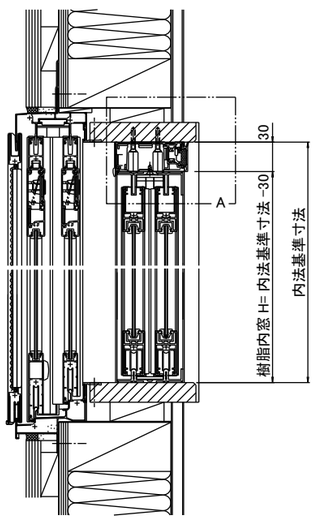

プラマード U

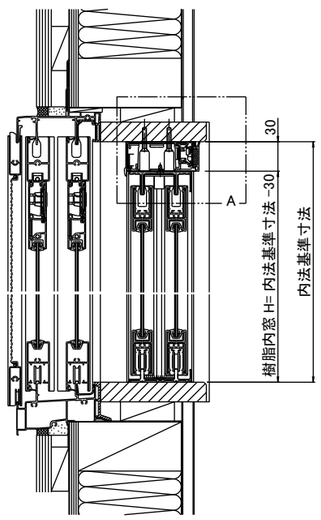

プラメイク EⅡ

特長

既存の窓に給気ブレスが付いていれば、内窓に「内窓ブレス」をプラスして計画的な換気をする窓にできます。

手動開閉式（開状態）

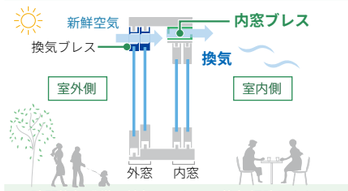

24 時間換気設備の給気口としての換気経路になります

温度感知式

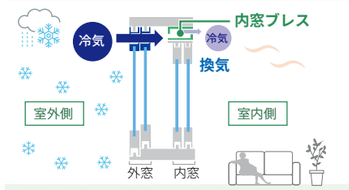

冬期の給気口を制御して暖房負荷を軽減します

吸音式

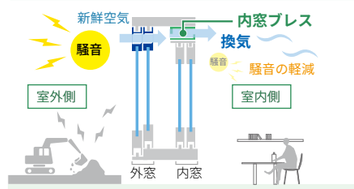

24 時間換気をしながら騒音を軽減します

標　準　仕　様	
主要部材	本体：アルミニウム カバー：樹脂
表面処理	本体：陽極酸化複合皮膜（アイボリー）
色調	アイボリー・ライトブロンズ・ナチュラルブロンズ・ブロンズ・ダークブロンズ
タイプ / 商品コード	手動開閉式　/ ウチマドブレス P- □ 温度感知式　/ ウチマドブレス - □ -SMA 手動開閉式 + 吸音式　/ ウチマドブレス -K- □ 温度感知式 + 吸音式　/ ウチマドブレス -SMA-K- □ □：色調コード W1：アイボリー /LB：ライトブロンズ / NBR：ナチュラルブロンズ /B：ブロンズ / DB：ダークブロンズ
製作範囲	手動開閉式：W300.0mm ～ 2700.0mm 温度感知式：W400.0mm ～ 2700.0mm
取付	内窓ブレス W 寸法：取付開口寸法 -1mm 樹脂製内窓 H 寸法：取付開口寸法 -30mm ※納まり参考図をご参照下さい。
その他仕様	エアフィルタ（平均捕集効率　68% ASHRAE 規格）

基　本　性　能	
気密性能	A-4（A-4 等級線）
通気面積	手動開閉式 最大寸法 W ＝ 2700.0mm　106.4cm²
有効開口面積α A	手動開閉式 最大寸法 W ＝ 2700.0mm　54.8cm
温度感知式 作動温度	降温時：5℃までに 1/3 開放 昇温時：15℃までに全開放 1/3 開放　5℃　15℃　全開放
吸音式	開放状態で約 2dB 軽減

※基本性能値は社内試験によるものです。

詳細は弊社ホームページからご確認ください⇒
https://sahara-s.co.jp/products/inner-window-breath/

商品図　手動開閉式

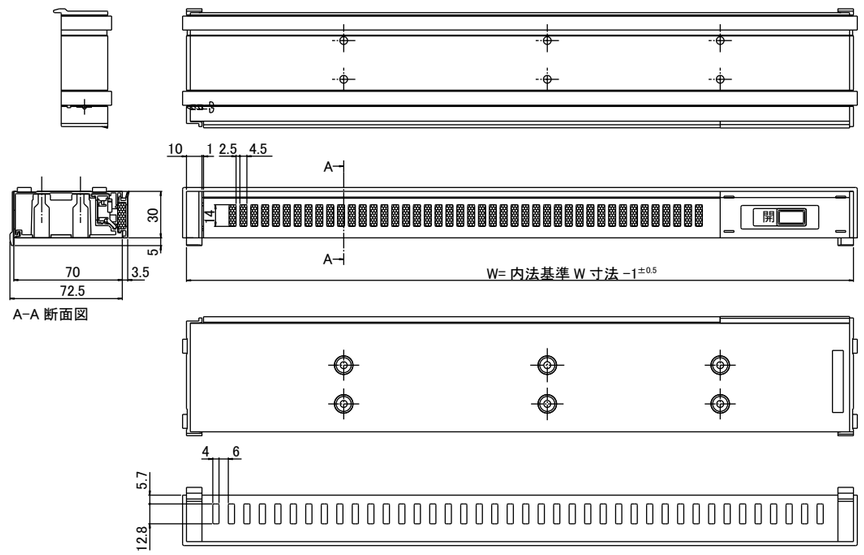

温度感知式・吸音式はホームページにてご確認下さい。

カンキクール N

框タイプ（腰パネル部）のドアに取り付ける換気ガラリです。防虫網にはガラス繊維を使用！

商品概要

「カンキクール N」はキッチンの火気給気口や売店、飲食店の調理場、集会所などに最適です。
腰パネルとのセット商品も用意しております。（パネル 64 ページ参照）

室外側

室内側

施工事例（室外側）

納まり参考図　SV323N-3PN

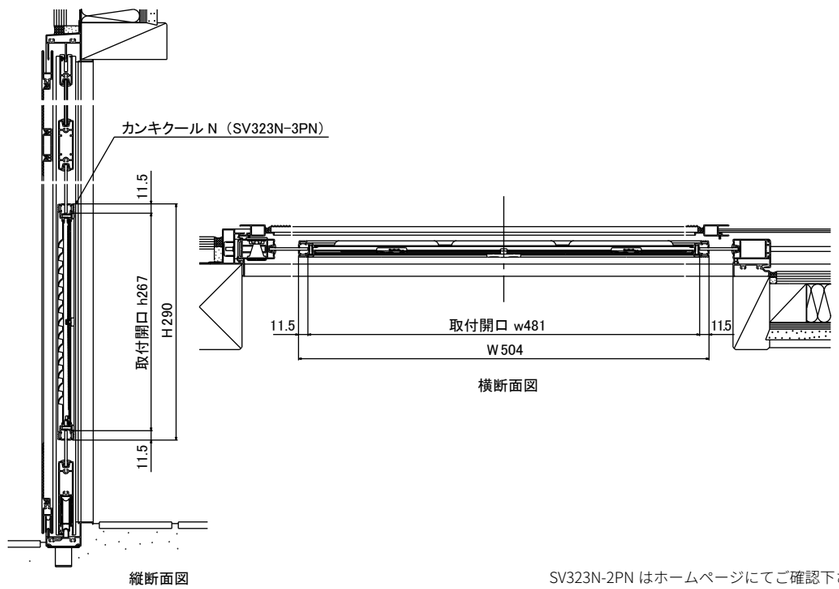

SV323N-2PN はホームページにてご確認下さい。

特長

打抜きルーバーで室内に雨が入りにくい構造で、防虫網には耐熱性に優れ錆びないガラス繊維を使用しています。

雨水進入を抑制するルーバー設計

打抜きルーバー設計で、室内に雨が入りにくい構造となっています。
換気量を確保しながら、雨水の侵入リスクを低減します。

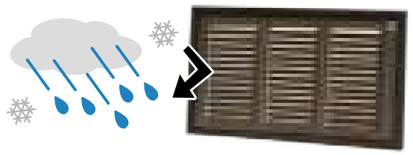

防虫網に耐熱性に優れたガラス繊維を使用

防虫網にガラス繊維を使用しているため、耐熱性に優れ錆びません。
鳥害・虫害・異物混入を抑制します。

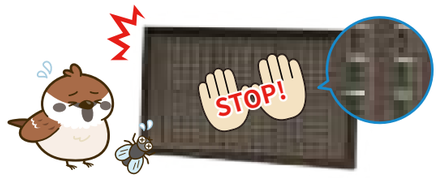

標　準　仕　様	
主要部材	アルミニウム
色調	シルバー艶消し・ブロンズ艶消し 特注焼付塗装対応色 ブラック・アイボリー・ブラウン・ステン・ホワイト
商品寸法 / 商品コード	W360mm × H290mm / SV323N-2PN W504mm × H290mm / SV323N-3PN
取付	取付開口　W/H-23mm 対応パネル厚　2mm ～ 18mm
その他仕様	防虫網（ガラス繊維網） スライド開閉式

※ご注文の際は必ずパネル厚の明記をお願いします（ビスの長さが変わります）。

基　本　性　能	
通気面積	SV323N-2PN　215.3cm^2 SV323N-3PN　340.0cm^2
有効開口面積α A	SV323N-2PN　84.6cm^2 SV323N-3PN　125.8cm^2

※基本性能値は社内試験によるものです。

商品図　SV323N-3PN

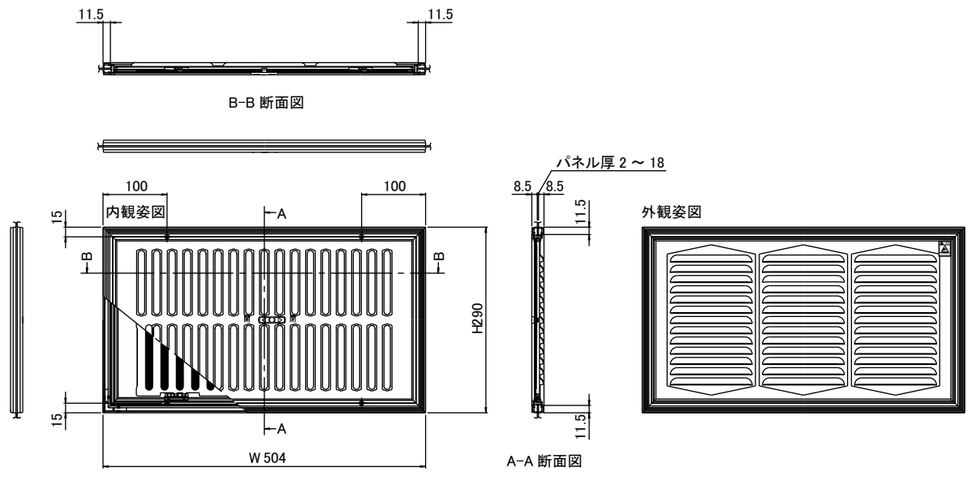

SV323N-2PN はホームページにてご確認下さい。

ミニクール

丈夫なパンチングメタルを使用！框タイプ（腰パネル部）のドアに取り付ける換気ガラリです

商品概要

「ミニクール」はキッチンの火気給気口や売店、飲食店の調理場、集会所などに最適です。
腰パネルとのセット商品も用意しております。（パネル 64 ページ参照）

室外側

室内側

施工イメージ（室外側）

納まり参考図　SV387-5PN

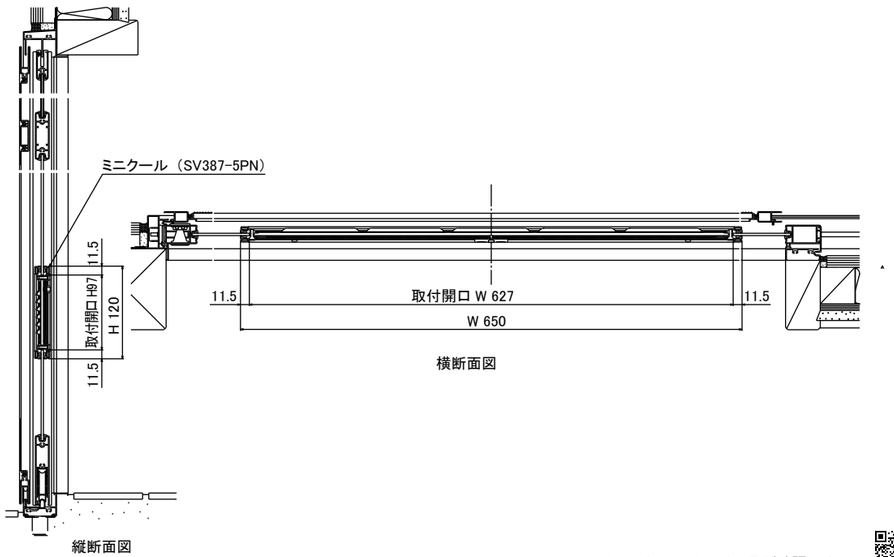

SV387-3PN はホームページにてご確認下さい。

特長　打抜きルーバーで室内に雨が入りにくい構造で、丈夫な防虫パンチングメタルを使用しています。

雨水進入を抑制する打抜きルーバー設計

打抜きルーバー設計で、室内に雨が入りにくい構造となっています。
換気量を確保しながら、雨水の侵入リスクを低減します。

丈夫な防虫パンチングメタルを採用

丈夫な防虫パンチングメタルを採用しています。
鳥害・虫害・異物混入を抑制します。

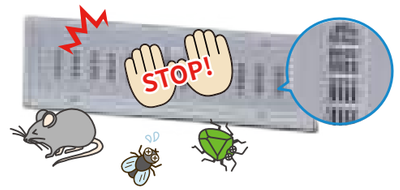

標　準　仕　様	
主要部材	アルミニウム
色調	シルバー艶消し・ブロンズ艶消し
商品寸法 / 商品コード	W400mm × H120mm / SV387-3PN W650mm × H120mm / SV387-5PN
取付	取付開口　W/H-23mm 対応パネル厚　2mm ～ 18mm
その他仕様	防虫パンチングメタル スライド開閉式

※ご注文の際は必ずパネル厚の明記をお願いします（ビスの長さが変わります）。

基　本　性　能	
通気面積	SV387-3PN　49.2cm² SV387-5PN　87.1cm²
有効開口面積α A	SV387-3PN　18.0cm² SV387-5PN　31.0cm²

※基本性能値は社内試験によるものです。

商品図　SV387-5PN

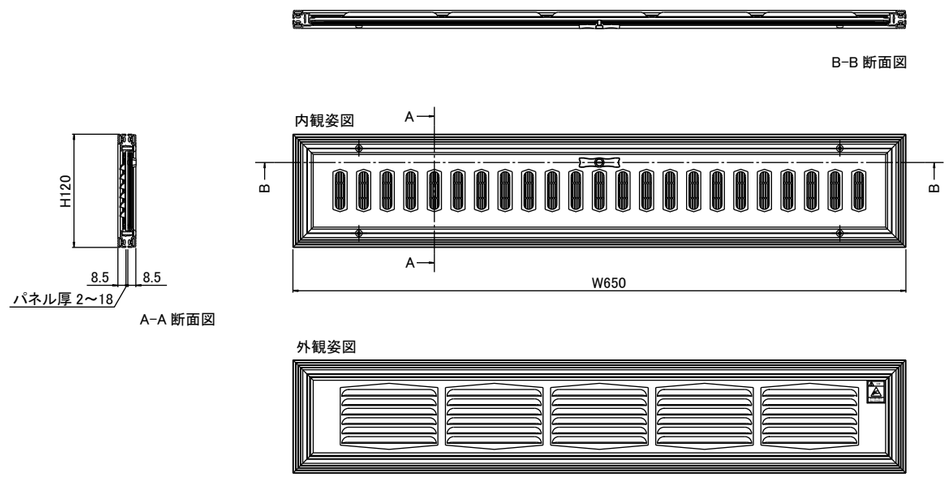

SV387-3PN はホームページにてご確認下さい。

ツーキガラリ

框タイプ（腰パネル部）、フラッシュタイプのドアに取り付ける換気ガラリです

商品概要

「ツーキガラリ」はキッチンの火気給気口や売店、飲食店の調理場、集会所などに最適です。
腰パネルとのセット商品も用意しております。（パネル 64 ページ参照）

室外側

室内側

施工事例（室外側）

納まり参考図　SVG2040-P（パネル用）

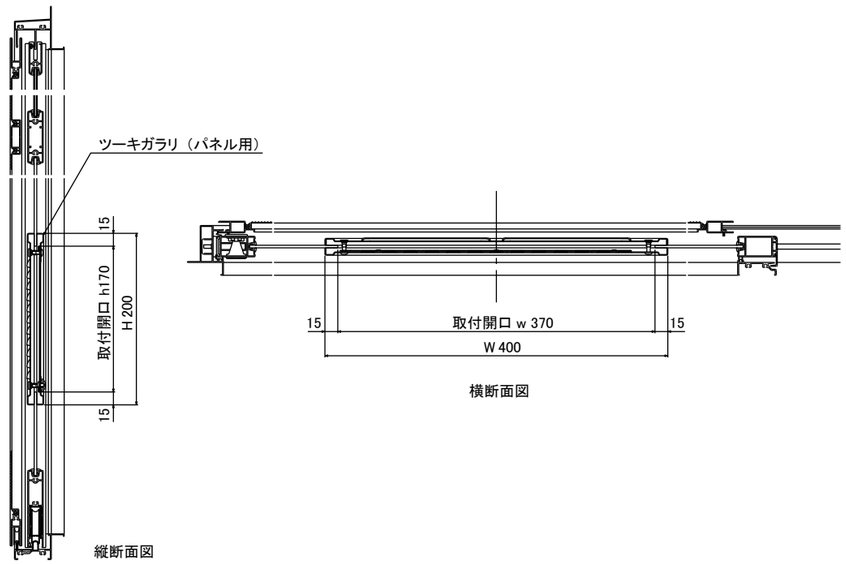

SVG2040-F（フラッシュドア用）はホームページにてご確認下さい。

特長

額縁に絞り加工を採用している汎用タイプです。丈夫なアルミ製の防虫パンチングメタルを使用しています。

額縁に絞り加工を採用

額縁に絞り加工を採用している汎用タイプです。

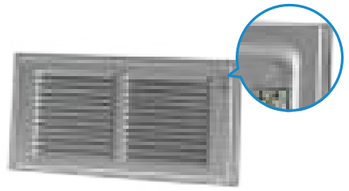

丈夫なアルミ製の防虫パンチングメタルを採用

丈夫なアルミ製の防虫パンチングメタルを採用しています。
鳥害・虫害・異物混入を抑制します。

標　準　仕　様	
主要部材	アルミニウム
色調	シルバー艶有り・ブロンズ艶有り 特注焼付塗装対応色 アイボリー・ブラウン・ステン
タイプ / 商品コード	パネル用 / SVG2040-P フラッシュドア用 / SVG2040-F
商品寸法	W400mm × H200mm
取付	取付開口　W/H-30mm（SVG2040-P・SVG2040-F） 対応パネル厚　2mm ～ 4mm（SVG2040-P） 対応ドア厚　24mm ～ 36mm（SVG2040-F）
その他仕様	防虫パンチングメタル スライド開閉式

※フラッシュドア用ご注文の際は必ずドア厚の明記をお願いします（ビスの長さが変わります）。

基　本　性　能	
通気面積	166.0cm²
有効開口面積α A	54.0cm²

※基本性能値は社内試験によるものです。

商品図　SVG2040-P（パネル用）

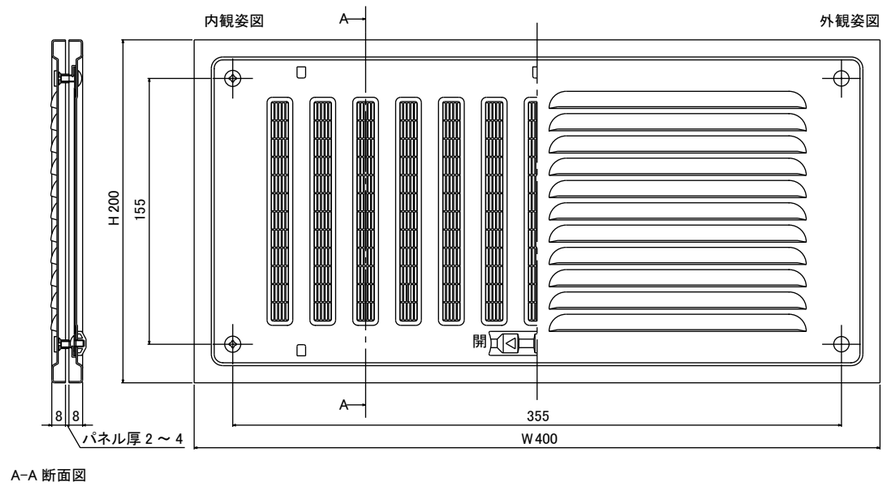

SVG2040-F（フラッシュドア用）はホームページにてご確認下さい。

可動ガラリ ＡＦ（オールフリー）

Ｗ・Ｈ 寸法を 1mm 単位で製作可能！ 框タイプ、フラッシュタイプのドアに取り付ける羽根が可動する換気ガラリです

商品概要

「可動ガラリ AF」はアルミの框に組み込むタイプとフラッシュドアに取り付けるタイプがあります。
厨房のドアや事務所の間仕切り、物置等換気を必要とする場所に取り付けることで効率よく換気が行えます。

框タイプ　室外側

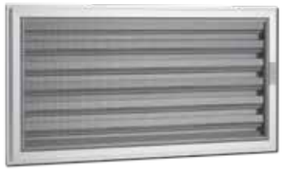

框タイプ　室内側

フラッシュタイプ　室外側

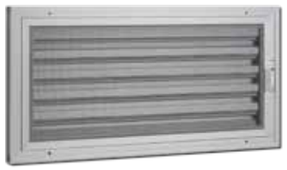

フラッシュタイプ　室内側

施工事例
框タイプ　段装セット　室外側

納まり参考図　SVKG26AFDS（框タイプ段装セット）

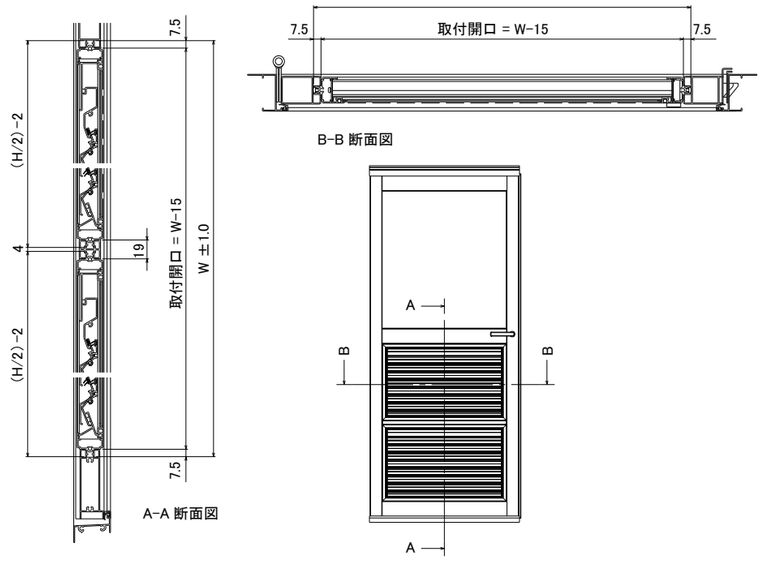

SVKG26AF（框タイプ）・SVKG30DAF・40DAF（フラッシュドア用）はホームページにてご確認下さい。

特長

AF（オールフリー）の調整代により H 寸法が 1 mm単位で製作可能です。框タイプは段装セットもございます。

制作範囲内なら、W・H ともに 1mm 単位でオーダー寸法に対応可能！

製作範囲内であれば、WH ともに 1mm 単位でオーダー寸法に対応できます。

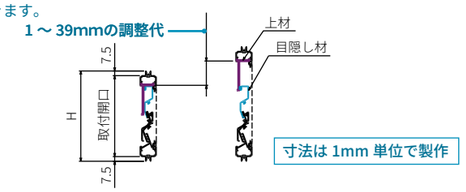

框タイプは、段装材をセットすることで最大 H 寸法 1306mm まで対応可能!

框タイプ（SVKG26AFDS）は、段装材をセットすることで、最大 H 寸法 1306mm まで対応できます。

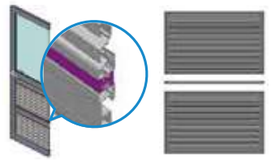

SVKG26AFDS 框タイプ
段装セット
H 寸法 652mm以上の場合、ガラリ 2 枚（同寸法）と段装材 1 本が同梱されます。

標　準　仕　様	
主要部材	アルミニウム（一部樹脂）
表面処理	陽極酸化複合皮膜
色調	シルバー艶消し・ブラック艶消し
タイプ / 商品コード	框タイプ・段装セット / SVKG26AF・SVKG26AFDS フラッシュドア用 / SVKG30DAF・SVKG40DAF
製作範囲	SVKG26AF W150mm ～ 900mm H144mm ～ 651mm H652mm ～ 1306mm（SVKG26AFDS） SVKG30DAF・SVKG40DAF W150mm ～ 900mm H173mm ～ 680mm ※ W・H 寸法が 1mm 単位で製作できます。
取付	取付開口 SVKG26AF・SVKG26AFDS　W/H-15mm SVKG30DAF・SVKG40DAF　W/H-18mm 溝開口　9mm（SVKG26AF・SVKG26AFDS） 対応ドア厚　25mm ～ 34mm（SVKG30DAF） 35mm ～ 45mm（SVKG40DAF）
その他仕様	防虫網（ガラス繊維） ルーバー可動開閉式

※フラッシュドア用ご注文の際は必ずドア厚の明記をお願いします（ビスの長さが変わります）。

基　本　性　能	
通気面積	SVKG26AF（框タイプ） 最大寸法 W900mm × H651mm　1120.6cm^2 SVKG26AFDS（框タイプ段装セット） 最大寸法W900mm × H1306mm　2241.2cm^2 SVKG30DAF・40DAF（フラッシュドア用） 最大寸法 W900mm × H680mm　1084.2cm^2
有効開口面積α A	SVKG26AF（框タイプ） 最大寸法 W900mm × H651mm　223.0cm^2 SVKG26AFDS（框タイプ段装セット） 最大寸法 W900mm × H1306mm　446.0cm^2 SVKG30DAF・40DAF（フラッシュドア用） 最大寸法 W900mm × H680mm　215.8cm^2

※基本性能値は社内試験によるものです。

詳細は弊社ホームページからご確認ください⇒
https://sahara-s.co.jp/products/movable-garari-af/

商品図　SVKG26AF（框タイプ）

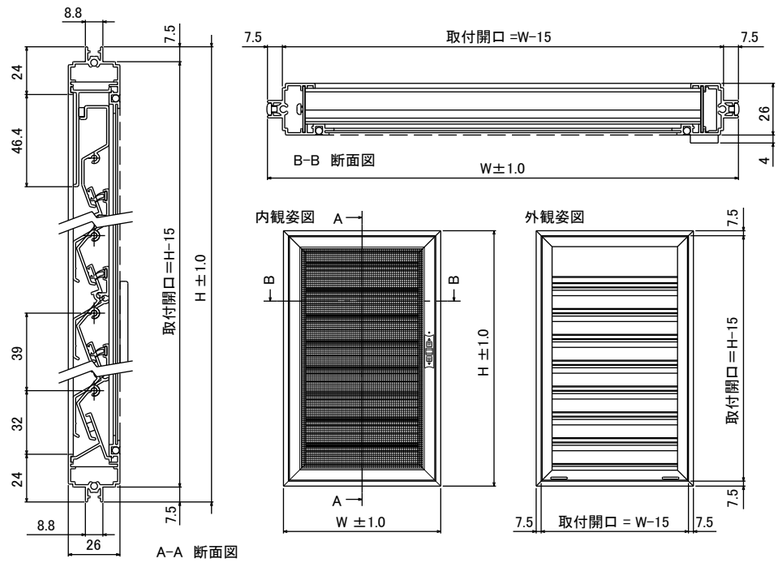

SVKG26AFDS（框タイプ段装セット）・SVKG30DAF・40DAF（フラッシュドア用）はホームページにてご確認下さい。

可動ガラリＡＦ（オールフリー）

オーダーガラリ N

フラッシュタイプのドアに取り付ける換気ガラリです。オーダーサイズ対応可能です

商品概要

「オーダーガラリ N」はフラッシュドアに取り付けるサイズのオーダー対応可能なガラリです。
車庫・物置・倉庫など効率よく換気ができます。防虫網付きと防虫網なしがあります。

室外側

室内側（防虫網付き）

施工事例（室外側）

納まり参考図

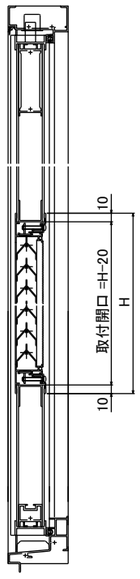

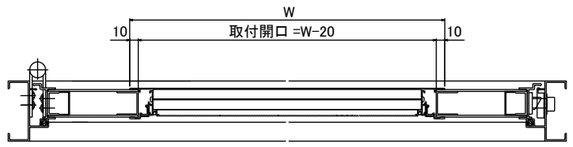

特長

山型形状のガラリ採用で室内に雨が入りにくい構造で、防虫網にはガラス繊維を使用しています。

防虫網に耐熱性に優れたガラス繊維を使用

防虫網にガラス繊維を使用しているため、耐熱性に優れ錆びません。
鳥害・虫害・異物混入を抑制します。

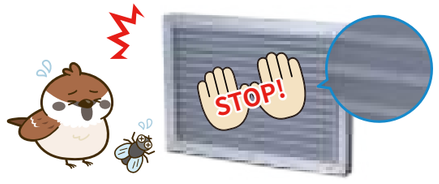

雨水進入を抑制する山型形状のガラリを採用

山型形状のガラリの採用で室内に雨が入りにくい構造です。

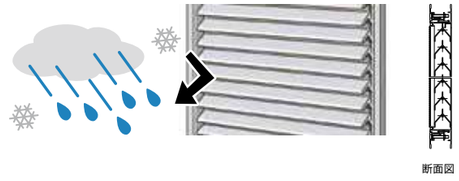

標　準　仕　様	
主要部材	アルミニウム
表面処理	陽極酸化複合皮膜
色調	シルバー艶消し・ブラック艶消し
タイプ	防虫網付き 防虫網なし
製作範囲	W150mm ～ 1000mm H160mm ～ 1010mm ※ W・H 寸法が 1mm 単位で製作できます。
取付	取付開口　W/H-20mm 対応ドア厚　28mm ～ 48mm
その他仕様	防虫網（ガラス繊維）

※ご注文の際は必ずドア厚の明記をお願いします（ビスの長さが変わります）。

基　本　性　能	
通気面積	防虫網付き 最大寸法 W1000mm × H1010mm　3585.4cm^2 防虫網なし 最大寸法 W1000mm × H1010mm　3585.4cm^2
有効開口面積α A	防虫網付き 最大寸法 W1000mm × H1010mm　849.7cm^2 防虫網なし 最大寸法 W1000mm × H1010mm　1000.3cm^2

※基本性能値は社内試験によるものです。

詳細は弊社ホームページからご確認ください⇒
https://sahara-s.co.jp/products/order-garari-n/

商品図　防虫網付き

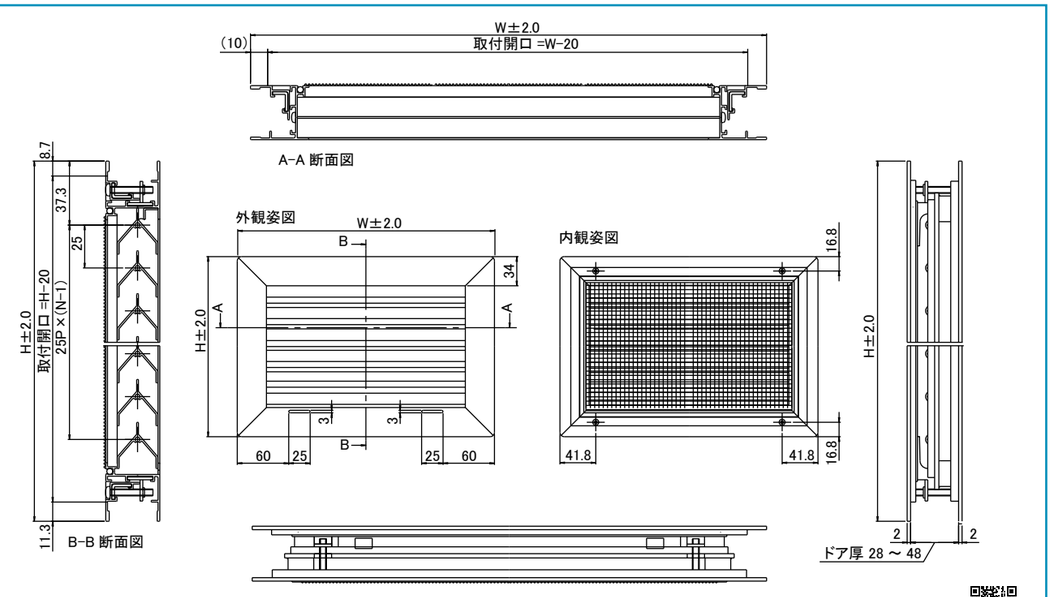

防虫網なしはホームページにてご確認下さい。

デイリーブレス

オーダーサイズ対応可能！框タイプのドアの枠に組み込む換気ガラリです

商品概要

「デイリーブレス」は框タイプのドアの枠に組み込むサイズのオーダー対応可能な換気ガラリです。
車庫、物置、倉庫などの換気が効率よく行えます。上部取付用・下部取付用・四方のみ込み用があります。

室外側

室内側

施工事例　室外側（四方のみ込み用）

納まり参考図　SVG-18NET-Y（四方のみ込み用）

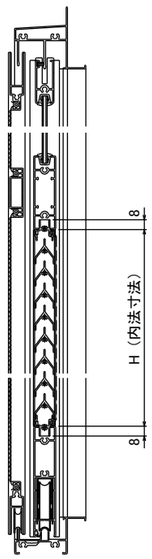

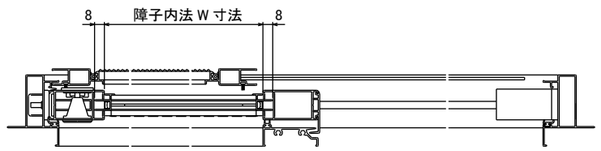

SVG-18NET（上部取付用）・SVG-18NET-G（下部取付用）はホームページにてご確認下さい。

特長　極薄 18mm のガラリにガラス繊維の防虫網を採用！車庫・物置・倉庫などを効率よく換気します。

極薄 18mm のガラリに防虫網を採用

防虫網にガラス繊維を使用しているため、耐熱性に優れ錆びません。
鳥害・虫害・異物混入を抑制します。

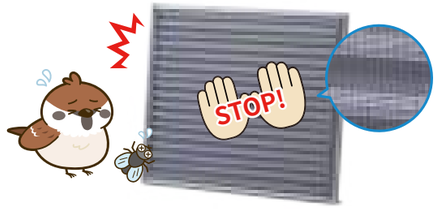

雨水進入を抑制する山型形状のガラリを採用

山型形状のガラリの採用で室内に雨が入りにくい構造です。

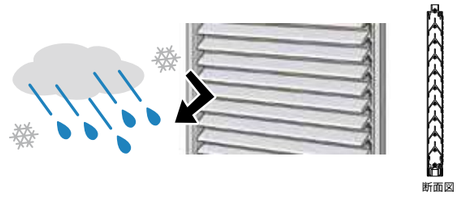

標　準　仕　様	
主要部材	アルミニウム
表面処理	陽極酸化複合皮膜
色調	シルバー艶消し・ステン 1・ブラック艶消し
タイプ / 商品コード	上部取付用　/ SVG-18NET 下部取付用　/ SVG-18NET-G 四方のみ込み用 / SVG-18NET-Y
製作範囲	W150mm ～ 1000mm H150mm ～ 1000mm ※ W・H 寸法が 1mm 単位で製作できます。
取付	溝開口　9mm
その他仕様	防虫網（ガラス繊維網）

※ご注文の際は必ず内法寸法とタイプの明記をお願いします。

基　本　性　能	
通気面積	SVG-18NET（上部取付用） SVG-18NET-G（下部取付用） 最大寸法 W1000mm × H1000mm　3440.5cm²
	SVG-18NET-Y（四方のみ込み用） 最大寸法 W1000mm × H1000mm　3504.4cm²
有効開口面積α A	SVG-18NET（上部取付用） SVG-18NET-G（下部取付用） 最大寸法 W1000mm × H1000mm　1021.8cm²
	SVG-18NET-Y（四方のみ込み用） 最大寸法 W1000mm × H1000mm　1040.8cm²

※基本性能値は社内試験によるものです。

詳細は弊社ホームページからご確認ください⇒
https://sahara-s.co.jp/products/daily-breath/

商品図　SVG-18NET-Y（四方のみ込み用）

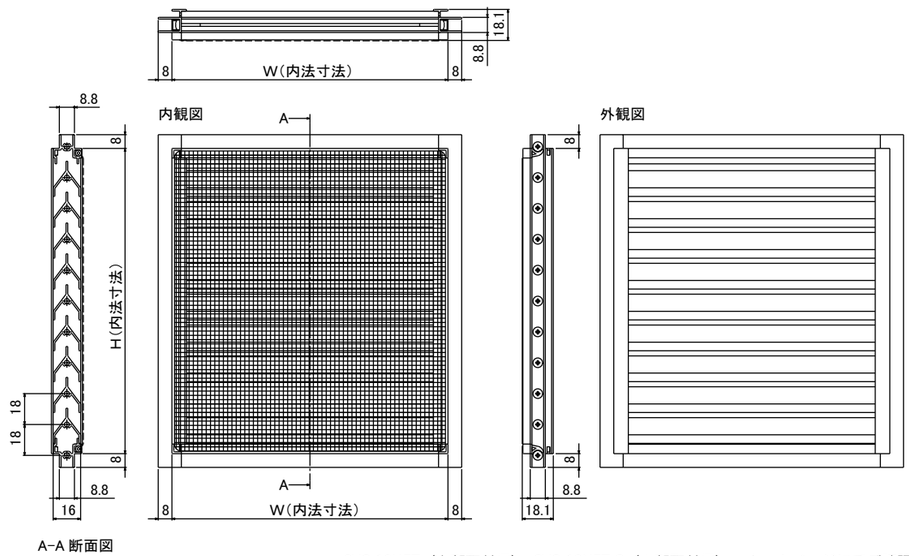

SVG-18NET（上部取付用）・SVG-18NET-G（下部取付用）はホームページにてご確認下さい。

ユーディーガラリ

店舗厨房用の框ドア専用の給気ガラリです。開き戸や引き戸に取り付け、給気量不足を解消します

商品概要

「ユーディーガラリ」は厨房の開き戸や引き戸に取り付け換気扇やレンジフードと組み合わせることで、給気不足が解消でき煙や熱が効率よく換気できます。

室外側

室内側

施工イメージ（室外側）

納まり参考図　開き戸

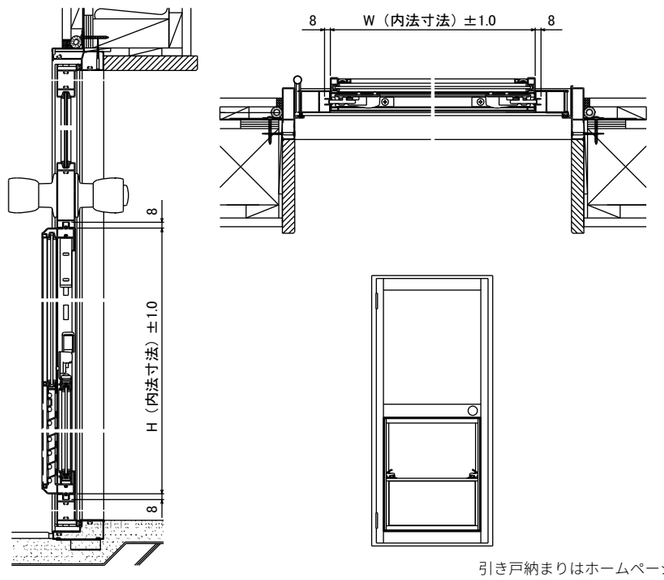

引き戸納まりはホームページにてご確認下さい。

特長

給気不足が原因で排気が機能していない状況を「ユーディーガラリ」で解消できます。

操作性を向上させたソフトなデザインのウィンドラッチを採用

ウインドラッチを両手の指で押さえながら上下で開閉。
重力で自然に落ちてしまうことを防止します。

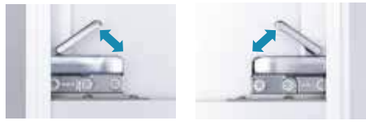

給気量を４段階で調整できます

レンジフードなどの排気能力に合わせて給気量を４段階で調整できます。
給気不足が原因で排気が機能していない状況を「ユーディーガラリ」で解消できます。

標　準　仕　様	
主要部材	アルミニウム
表面処理	陽極酸化複合皮膜
色調	シルバー艶消し・ブロンズ艶消し
製作範囲	W500mm ～ 1000mm H735mm ～ 1150mm ※ W・H 寸法が 1mm 単位で製作できます。
取付	溝開口　9mm
その他仕様	防虫網（ガラス繊維） 上げ下げパネル式（ウインドラッチ固定）

※ご注文の際は必ず内法寸法の明記をお願いします。

基　本　性　能	
耐風圧性能	S-2（1200Pa）
気密性能	A-2（A-2 等級線）
水密性能	W-2（150Pa）
通気面積	最大寸法 W1000mm × H1150mm　3049.7cm²
有効開口面積α A	最大寸法 W1000mm × H1150mm　1656.0cm²

※基本性能値は社内試験によるものです。

詳細は弊社ホームページからご確認ください⇒
https://sahara-s.co.jp/products/ud-garari/

商品図

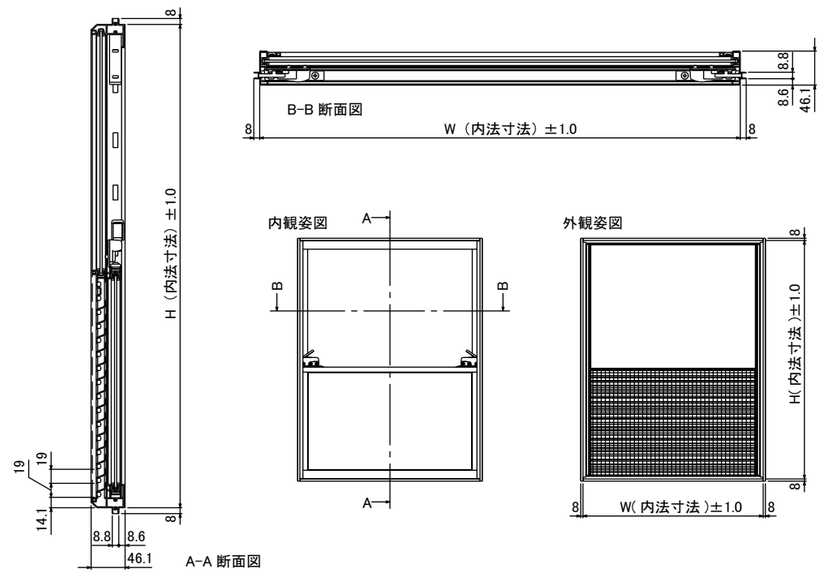

ループエアスリット

基礎断熱工法の、室内・床下の通気、換気経路として利用できる床専用の換気ガラリです

商品概要

「ループエアスリット」はフロアの床材に合わせたデザインと安全性を重視したバリアフリー対応です。
固定式（常時開放）と手動開閉式、電気を使わない自然エネルギーを利用した温度感知式があります。

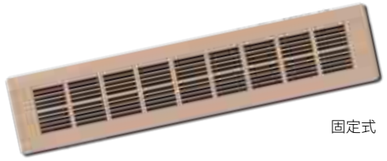

固定式

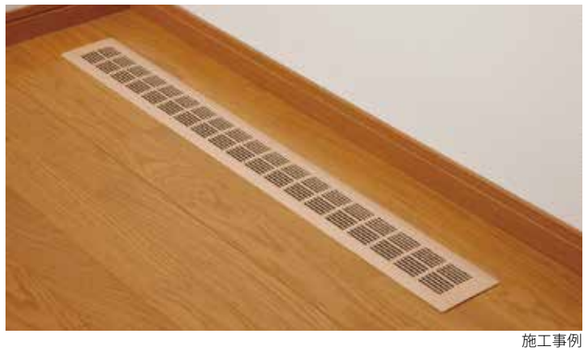

施工事例

手動開閉式

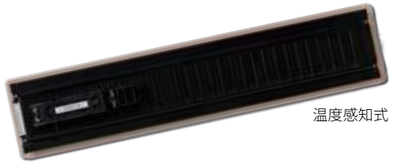

温度感知式

納まり参考図

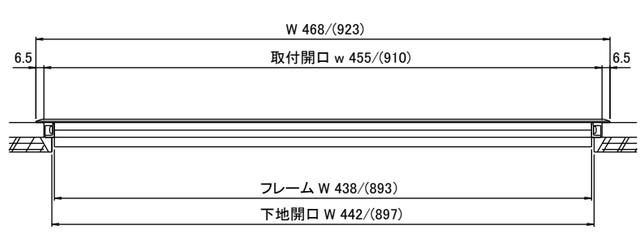

縦断面図

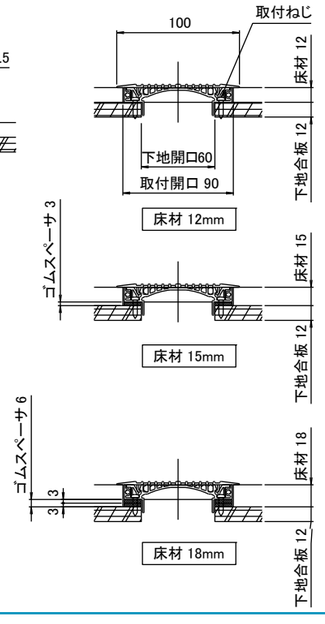

特長

強固なフレーム構造によって強度を確保しつつ、専用フィルターで物理的な遮蔽を行うことで、長期的に安心してお使いいただけます。

「橋の構造技術」による高い堅牢性（アーチフレーム構造）

土木工学における橋のアーチ構造を応用した「アーチフレーム構造」を採用。
この設計により、400kg（4,000N）という非常に高い耐荷重を実現しています。

【ARCH BRIDGE】

空気の通り道を清潔に保つモルトフィルターを採用

このフィルターは、空気の流れを妨げずに、床下からのホコリや異物の混入、あるいは小物などの落下を効果的に防ぐ役割を果たします。

標　準　仕　様	
主要部材	本体：アルミニウム カバー：樹脂
表面処理	本体：陽極酸化複合皮膜
色調	アイボリー・ライトブロンズ・ブロンズ
タイプ / 商品コード	固定式　　/ LAS- □ -X- ○ -（455/910） 手動開閉式 / LAS- □ -KH- ○ -（455/910） 温度感知式 / LAS- □ -S07P- ○ -（455/910） 温度感知式 / LAS- □ -S28P- ○ -（455/910） □：色調コード W1：アイボリー /LB：ライトブロンズ / B：ブロンズ ○：床材の厚み　12mm/15mm/18mm ※ 15・18mm にはスペーサーが付属になります。
商品寸法	W468mm × H100mm × D25.5mm W923mm × H100mm × D25.5mm
取付	開口寸法 フローリング：W455mm × H90mm W910mm × H90mm 下地合板：　W442mm × H60mm W897mm × H60mm
その他仕様	エアフィルタ

※ご注文の際は床材厚のご指示をお願いいたします。

基　本　性　能	
耐荷重	4,000N（400kg）
通気面積	固定式 W468mm　129.4cm² 固定式 W923mm　273.1cm² 手動開閉式 W468mm　86.7cm² 手動開閉式 W923mm　189.5cm² 温度感知式 W468mm　83.5cm² 温度感知式 W923mm　186.3cm²
有効開口面積α A	固定式 W468mm　52.0cm² 固定式 W923mm　110.0cm² 手動開閉式 W468mm　41.0cm² 手動開閉式 W923mm　90.0cm² 温度感知式 W468mm　40.0cm² 温度感知式 W923mm　87.0cm²
温度感知式 作動温度	S07P：　7℃までに自動閉 17℃までに自動開　閉 7℃ 17℃ 開 S28P：28℃までに自動閉 18℃までに自動開　閉 28℃ 18℃ 開

※基本性能値は社内試験によるものです。

商品図　手動開閉式

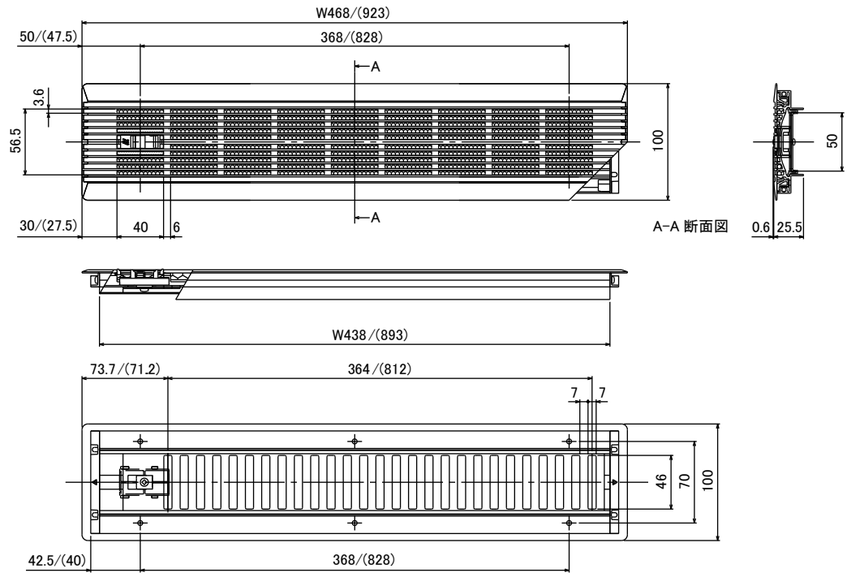

固定式・温度感知式はホームページにてご確認下さい。

換気塔

独自の防水構造で雨水をシャットアウト！屋根に取り付ける大型自然換気口です

商品概要

「換気塔」は小屋裏や室内上部のよどんだ熱気と汚れた空気を排出します。洋風デザイン住宅のアクセントにもなります。

施工事例

かんきの豆知識　先人の知恵から学ぶ家づくり

「深い軒で夏の日射を遮る」「 風の通り道を考えた間取り」「寝殿造りに代表される開放的な建て方」で風通しを良くし、深い軒で日差しを遮り、庭の樹木で風向きをコントロールするなど、古くから日本人はデザインの達人でした。
こういった工夫によって、エアコンの無い時代にも快適に過ごせたのです。
換気塔を設けることで、高低差により自然に風が流れ、無風時も室内にこもる熱気を効果的に排出できます。気候変動時代こそ､「家のあり方」が問われているのかもしれません。

納まり参考図

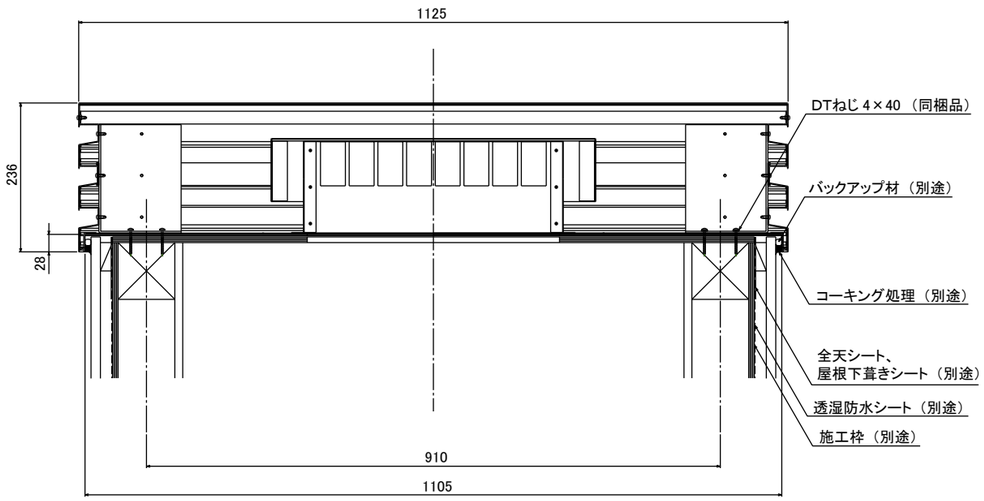

特長

温度差換気を利用することで、天井付近の換気口から熱気を排出します。

「換気塔」+「窓」の組み合せ

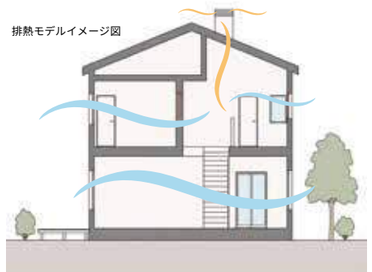

雨水進入を抑制する独自の防水構造

独自の防水構造で雨天や梅雨の時期でも、通風ができます。

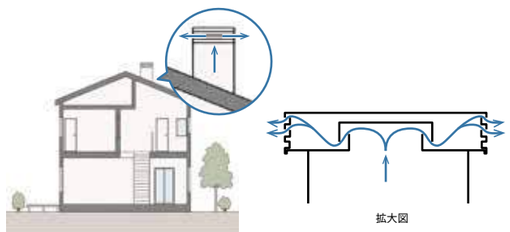

標　準　仕　様	
主要部材	アルミニウム
表面処理	陽極酸化複合皮膜
色調	ステン 1
商品寸法 / 商品コード	W1125mm × H1125mm × D236mm / S カンキトウ 0909
その他仕様	防鳥パンチングメタル

基　本　性　能	
耐風圧性能	高さ 11m 以下における全地域の風圧力に耐える（建築基準法施行令第 87 条）
耐積雪荷重性	単位荷重 20N/ ㎡・cm で垂直積雪量 100cm 未満地域の積雪荷重に耐える（建築基準法施行令第 86 条）
水密性能	風速 30m/s（降水量 288mm/hr）
通気面積	880cm²
有効開口面積α A	400cm²

※基本性能値は社内試験によるものです。

商品図

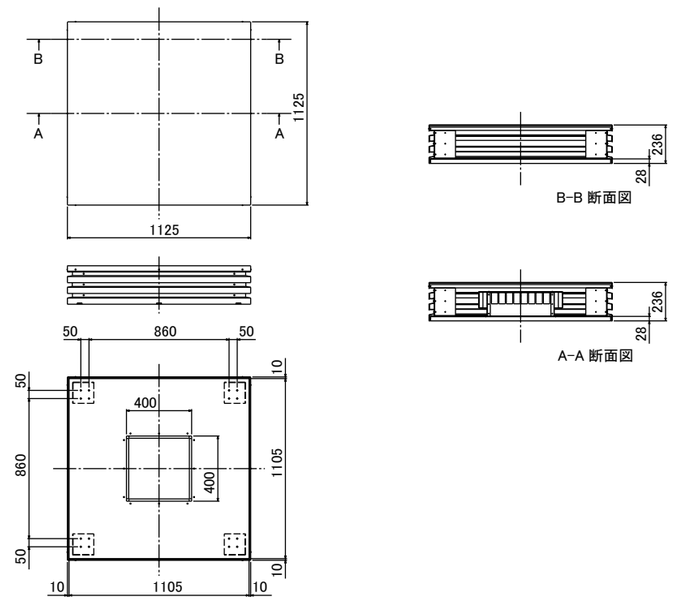

スーパー棟カンキ

屋根裏にこもった熱気や湿気を効率よく排出！ 4 寸～ 10 寸まで可変調節可能です

商品概要

「スーパー棟カンキ」はスレート系・金属系屋根の棟に取り付ける標準タイプの自然換気口です。
屋根裏にこもった熱気や湿気を効率よく排出する、住宅寿命を伸ばす経済的な商品です。
屋根の形状や環境に応じた高い適応力と、排気・防水性能を両立させた製品です。

施工事例

取付目安表

天井面積（坪数）	スーパー棟カンキの通気面積（天井面積の 1/1600）	スーパー棟カンキ	
		商品寸法	適用商品（数）
11.5 ㎡（ 3.5 坪）以下	72.5cm²	455mm	SVS455-SJ（1 本）
23.0 ㎡（ 7.0 坪）以下	145.0cm²	910mm	SVS910-SJ（1 本）
46.0 ㎡（14.0 坪）以下	290.0cm²	1820mm	SVS1820-SJ（1 本）
92.0 ㎡（28.0 坪）以下	580.0cm²	3640mm	SVS1820-SJ（2 本）
115.0 ㎡（35.0 坪）以下	725.0cm²	4550mm	SVS910-SJ（1 本） SVS1820-SJ（2 本）
138.0 ㎡（70.0 坪）以下	870.0cm²	5460mm	SVS1820-SJ（3 本）

納まり参考図　スレート屋根

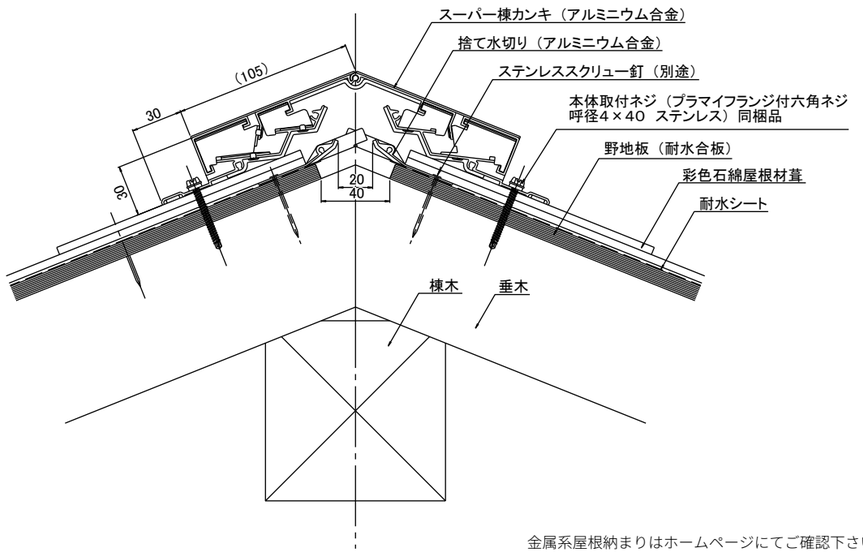

金属系屋根納まりはホームページにてご確認下さい。

特長

現場ごとの屋根勾配に対応できる「フレキシビリティ」と「雨漏り防止(水密性)」と「小屋裏換気(排気効率)」を高度にバランスさせた設計となっています。

屋根勾配に柔軟に対応する高い施工性

4 寸から 10 寸までの屋根勾配に合わせて可変調整が可能なため、様々な屋根形状への対応力に優れています。

可変調節イメージ図

排気効率と優れた水密性の両立

屋根面積を大きく確保した設計により、高い排気効率を実現しています。
構造上の工夫として、横から取り込んだ空気を上部から排出する仕組みを採用。この設計によって雨水の侵入を防ぎ、優れた水密性を発揮します。

イメージ図

標　準　仕　様	
主要部材	アルミニウム
表面処理	陽極酸化複合皮膜
色調	ブラック
商品寸法 / 商品コード	W 455mm / SVS455-SJ W 910mm / SVS910-SJ W1820mm / SVS1820-SJ
セット内容	・スーパー棟カンキ本体（捨て水切り・防水ワッシャー・本体取付用ネジ） ・エンドキャップセット（エンドキャップ L/R・キャップ取付用ネジ・エンドキャップカバー・カバー取付用ネジ・防水ワッシャー） ・棟つなぎ水切りセット（棟つなぎ水切り A・棟つなぎ水切り B） ・ジョイントカバーセット（ジョイントカバー・ジョイントパッキン L/R）
取付	屋根勾配　4 寸～ 10 寸

基　本　性　能	
耐風圧性能	高さ 11m 以下における全地域の風圧力に耐える（建築基準法施行令第 87 条）
耐積雪荷重性	単位荷重 30N/ ㎡・cm で垂直積雪量 200cm 未満地域の積雪荷重に耐える（建築基準法施行令第 86 条）
水密性能	風速 45m/s（降水量 240mm/hr）（建材試験センター）
通気面積	SVS455-SJ　72.5cm² SVS910-SJ　145.0cm² SVS1820-SJ　290.0cm²
有効開口面積α A	SVS455-SJ　22.0cm² SVS910-SJ　44.0cm² SVS1820-SJ　88.0cm²

※基本性能値は社内試験によるものです。

商品図

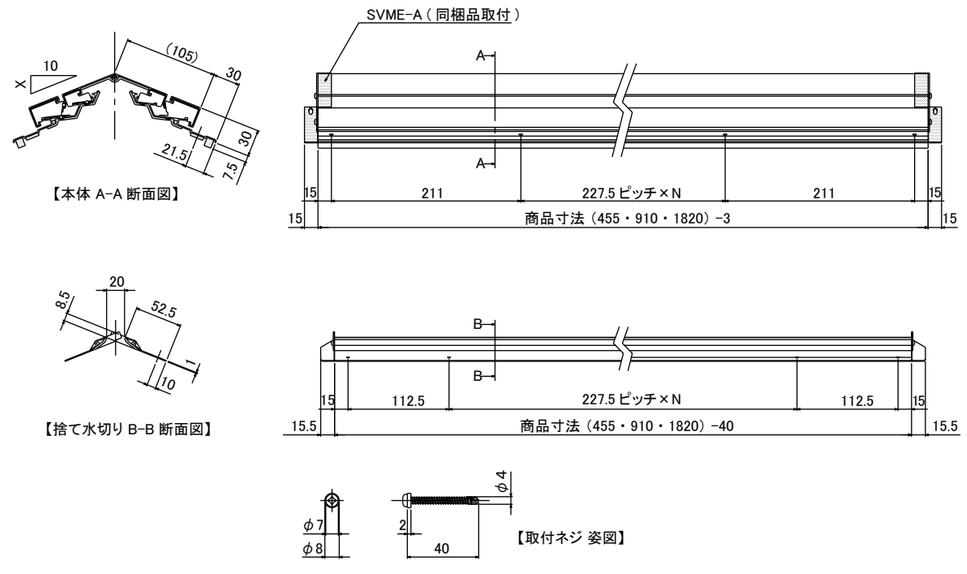

工場・倉庫排熱エコルーバー

工場・倉庫・畜舎・物流センターに！電源不要で自然換気。既存建物への後付けも可能です

商品概要

「工場・倉庫排熱エコルーバー」は建物上部にこもった熱気や湿気を排出する効果があります。
固定式（常時開放）と形状記憶合金が温度を感知して換気口部を開閉する温度感知式があります。
既存建物への後付けは、開口加工後ビス固定または溶接にて、短工期での設置が可能。業務を止めずに導入可能です。

シルバー艶有り

ダークブロンズ

施工イメージ

施工イメージ

特長

工場・倉庫等に適した高耐久構造。電源不要の自然換気で、配線工事は不要です。

バリエーション	四角形	
	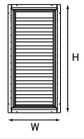	
タイプ	固定式	温度感知式
商品コード（鉄骨用）	S5568	S5568-SMA
商品コード（ALC 用）	S5568ALC	S5568ALC-SMA
商品 W	250mm ≦ W ≦ 1000 mm	300mm ≦ W ≦ 850 mm
商品 H	300mm ≦ W ≦ 1300 mm	300mm ≦ W ≦ 860 mm

動力を使わない自然換気

外気風圧と温度差換気を利用し、上部に停滞する熱気・こもり空気を効率的に排出します。電源不要で省エネルギー運用に貢献します。

工場・倉庫に適した高耐久構造

本体に対候性・耐食性に優れたアルミ材を採用。屋外直射・粉じん環境でも長期安定した性能を維持します。

標　準　仕　様	
主要部材	アルミニウム
表面処理	陽極酸化複合皮膜
色調	ステン 2・ブラック・シルバー艶有り・アイボリー・ブロンズ艶有り・ホワイト・ブロンズ（ダークブロンズ）
タイプ / 商品コード	バリエーション表でご確認下さい。
製作範囲	四角形固定式 W250mm ～ 1000mm H300mm ～ 1300mm 四角形温度感知式 W300mm ～ 850mm H300mm ～ 860mm ※ H 寸法は羽根ピッチ 40 の寸法になります。
取付	鉄骨用・ALC 用　納まり参考図参照
その他仕様	防虫網（ガラス繊維）

基　本　性　能	
水密性能	10 m /s
通気面積	S5568 W1000mm × H1300mm　1948.8cm² S5568-SMA W850mm × H820mm　963.9cm²
有効開口面積α A	S5568 W1000mm × H1300mm　970.5cm² S5568-SMA W850mm × H820mm　480.0cm²
温度感知式作動温度	5°Cまでに自動閉 25°Cまでに自動開 閉 5°C 25°C 開

※基本性能値は社内試験によるものです。

詳細は弊社ホームページからご確認ください⇒
https://sahara-s.co.jp/products/soko-attic-heat-eco-louver/

納まり参考図　S5568（固定式　鉄骨用）

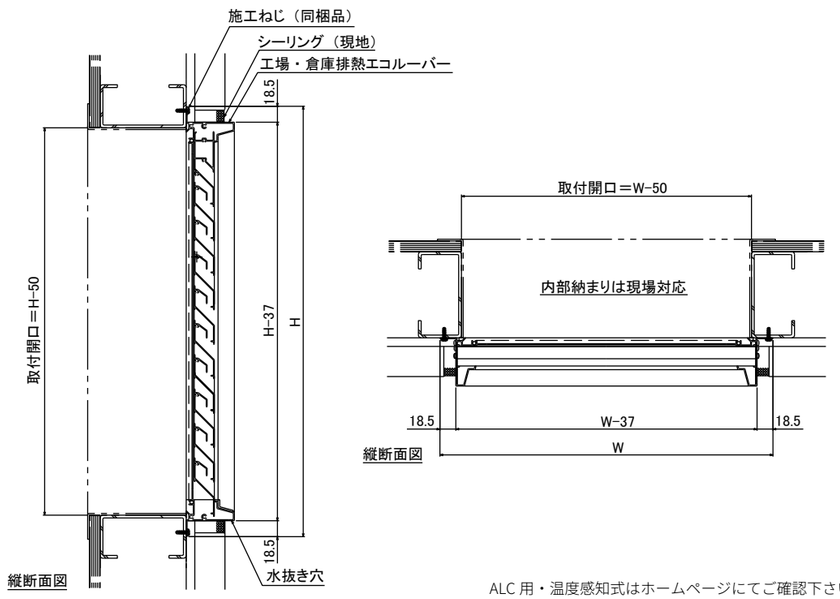

ALC 用・温度感知式はホームページにてご確認下さい。

商品図　S5568（固定式　鉄骨用）

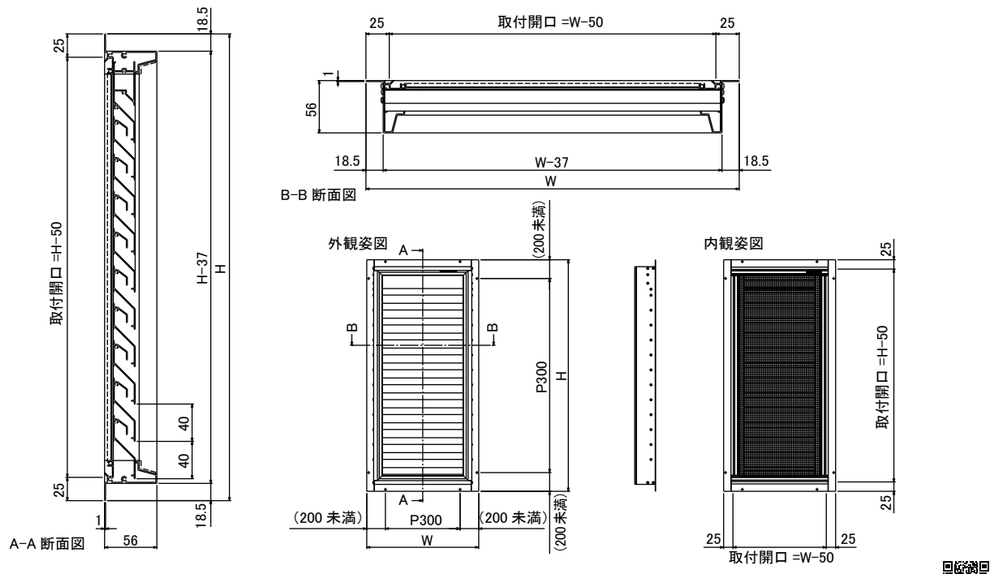

ALC 用・温度感知式はホームページにてご確認下さい。

工場・倉庫排熱エコルーバー

小屋裏排熱エコルーバー

壁面に取り付ける小屋裏換気口。固定式と温度感知式をご用意！バリエーションも豊富です

商品概要

「小屋裏排熱エコルーバー」は屋根裏にこもった熱気や湿気を排出する効果があります。
固定式（常時開放）と形状記憶合金が温度を感知して換気口部を開閉する温度感知式があります。

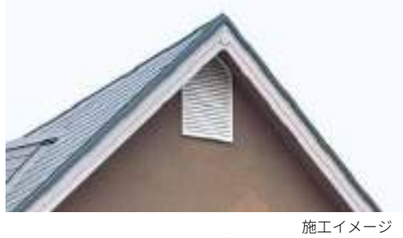

施工イメージ

四角形

五角形

片流れ

納まり参考図　固定式　四角形（K5568）

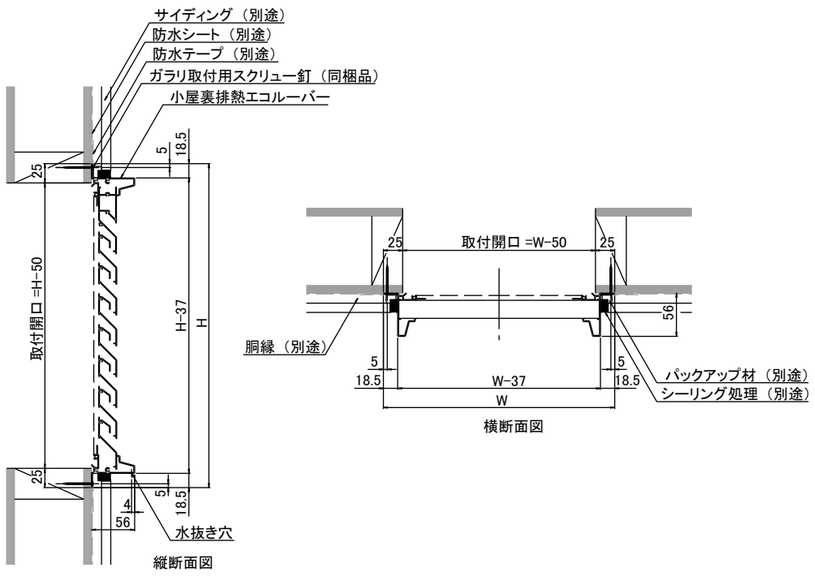

固定式（五角形・片流れ）温度感知式（四角形・五角形・片流れ）はホームページにてご確認下さい。

特長

四角形・五角形・片流れのバリエーション対応が可能です。

	四角形		五角形		片流れ	
バリエーション	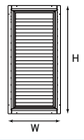		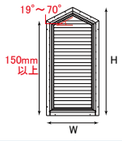		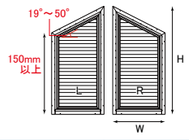	
タイプ	固定式	温度感知式	固定式	温度感知式	固定式	温度感知式
商品コード	K5568	K5568-SMA	K5568V	K5568V-SMA	K5568L・R	K5568L・R-SMA
商品 W	250mm ≦ W ≦ 1000 mm	300mm ≦ W ≦ 850 mm	300mm ≦ W ≦ 1000 mm	300mm ≦ W ≦ 850 mm	250mm ≦ W ≦ 1000 mm	300mm ≦ W ≦ 850 mm
商品 H	300mm ≦ W ≦ 1300 mm	300mm ≦ W ≦ 860 mm	300mm ≦ W ≦ 1300 mm	300mm ≦ W ≦ 860 mm	300mm ≦ W ≦ 1300 mm	300mm ≦ W ≦ 860 mm
角度			19°（3.44 寸）～ 70°（27.47 寸）1°単位		19°（3.44 寸）～ 50°（11.92 寸）1°単位	

標　準　仕　様	
主要部材	アルミニウム
表面処理	陽極酸化複合皮膜
色調	ステン 2・ブラック・シルバー艶有り・アイボリー・ブロンズ艶有り・ホワイト・ブロンズ（ダークブロンズ）
タイプ / 商品コード	バリエーション表でご確認下さい。
製作範囲	四角形固定式 W250mm ～ 1000mm H300mm ～ 1300mm ※ H 寸法は羽根ピッチ 40 の寸法になります。 （四角形固定式以外はバリエーション表でご確認下さい。）
取付	取付開口 W/H-50mm ※五角形・片流れは勾配により開口寸法が異なります。
その他仕様	防虫網（ガラス繊維）

基　本　性　能	
水密性能	10 m/s
通気面積	K5568 W1000mm × H1300mm　1948.8cm² K5568-SMA W850mm × H820mm　963.9cm²
有効開口面積α A	K5568 W1000mm × H1300mm　970.5cm² K5568-SMA W850mm × H820mm　480.0cm²
温度感知式 作動温度	5℃までに自動閉 25℃までに自動開 閉 5℃ 25℃ 開

※基本性能値は社内試験によるものです。

詳細は弊社ホームページからご確認ください⇒
https://sahara-s.co.jp/products/attic-heat-eco-louver/

商品図　固定式　四角形（K5568）

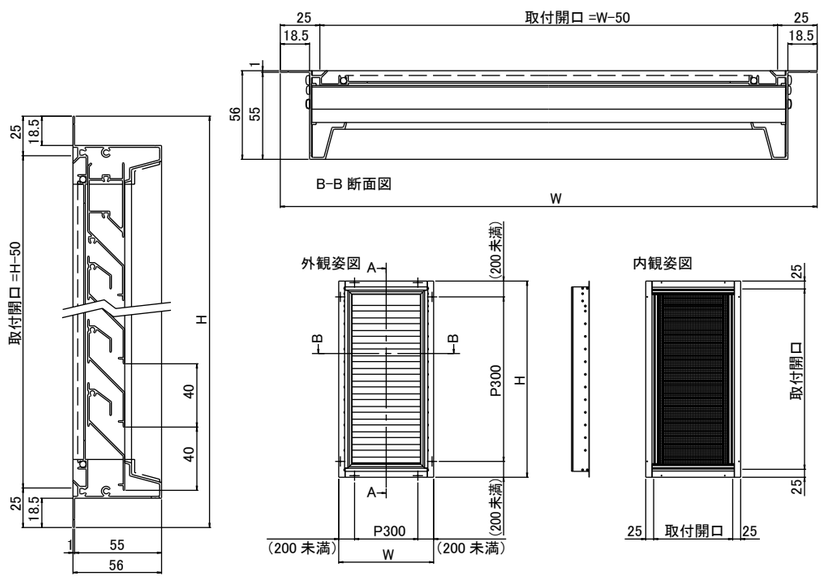

固定式（五角形・片流れ）温度感知式（四角形・五角形・片流れ）はホームページにてご確認下さい。

SB-WINDOW

小窓デザインで換気ができる！ 3 段階の給気量調整、密閉が可能です

商品概要

「SB-WINDOW」は小窓デザインに換気機能を搭載した、住宅の美観を考えた新スタイルの屋外用換気口です。
小屋裏換気・防火対応第 3 種換気設備給気口として使用でき、雨が入りにくい構造設計になっています。

外観

裏側

室内用プッシュ式レジスター

閉

開

防火ダンパー

閉

開

（漏煙試験合格　依頼第 09A0788 号（φ 150））
（作動試験合格　依頼第 09A0790 号）

施工事例

施工事例

納まり参考図　防火ダンパーなし

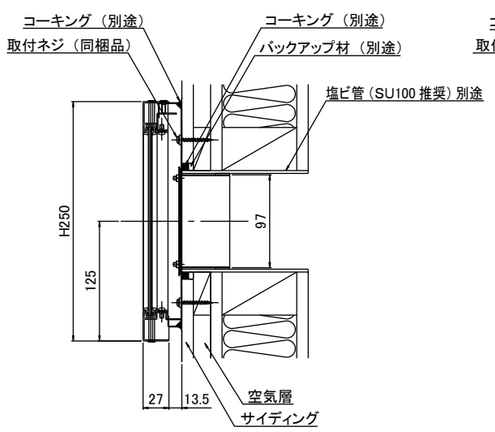

木造住宅小屋裏換気施工例

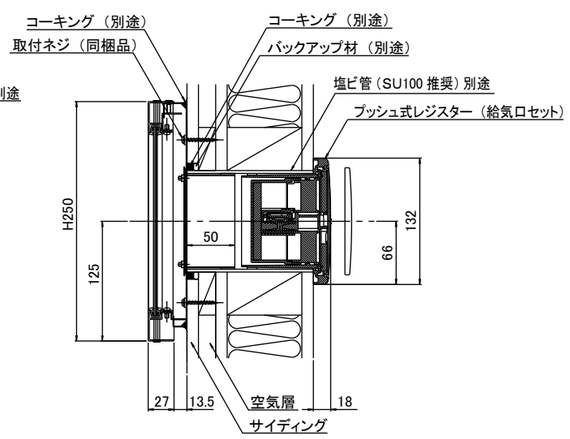

給気口（第 3 種換気設備）施工例

防火ダンパー付きはホームページにてご確認下さい。

特長

3段階の給気量調整が可能です。ダクト内部へ雨が吹き込みにくい構造設計で、住宅の美観と給気を兼ね備えます。

ダクト内部への雨が吹き込みにくい構造です

本体のタテ 2 方向と下方向より空気を取り込み、ダクト内部への雨が吹き込みにくい構造です。

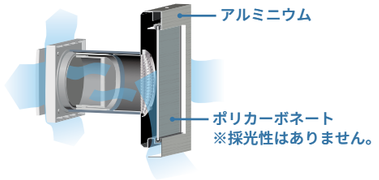

給気量を 3 段階で調整できます

前面パネルを押すだけで 3 段階の給気量調整、密閉ができます。

1 段階開口時

2 段階開口時

3 段階開口時

少ない　通気量　多い

局所換気併用時などで特に多くの
通気量が必要な場合など

標　準　仕　様	
主要部材	本体：アルミニウム パネル：ポリカーボネート（3mm） プッシュ式レジスター：ABS 樹脂 防火ダンパー：磨鋼板（SPC）
色調	本体：ステン 1・ブラック・シルバー艶消し パネル：透明・乳白
タイプ / 商品コード	φ 100 プッシュレジスターセット / SB-S2525N10-C φ 150 プッシュレジスターセット / SB-S2525N15-D φ 100 防火ダンパープッシュレジスターセット / SB-S2525N10-A φ 150 防火ダンパープッシュレジスターセット / SB-S2525N15-B φ 100 防火ダンパーセット / SB-S2525N10-I φ 150 防火ダンパーセット / SB-S2525N15-J 本体（φ 100・φ 150）SB-S2525N10・SB-S2525N15
商品寸法	W250mm × H250mm
取付	ダクト径：φ 100・φ 150 塩ビ管の内径はφ 100・φ 152 が推奨になります。
その他仕様	SUS ネット付き（5 メッシュ）

基　本　性　能	
水密性能	15 m /s
通気面積	SB-S2525N10　70.8cm² SB-S2525N10-C　22.6cm² SB-S2525N10-A　22.6cm² SB-S2525N10-I　31.4cm² ※ SB-S2525N15 はホームページにてご確認ください。
有効開口面積α A	SB-S2525N10　20.0cm² SB-S2525N10-C　7.0cm² SB-S2525N10-A　6.0cm² SB-S2525N10-I　17.0cm² ※ SB-S2525N15 はホームページにてご確認ください。

※基本性能値は社内試験によるものです。

詳細は弊社ホームページからご確認ください⇒
https://sahara-s.co.jp/products/sb-window/

商品図　SB-S2525N10（ダクトφ 100）

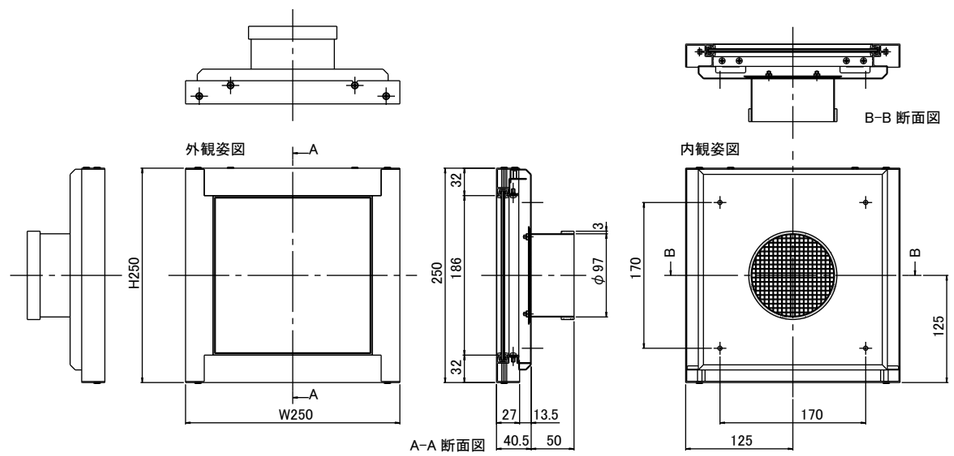

SB-S2525N15（ダクトφ 150）はホームページにてご確認下さい。

SB-WINDOW

快テキオートカンキ

倉庫等の壁など、室内・外の壁に取り付けが可能！自動開閉式自然換気口です

商品概要

「快テキオートカンキ」は形状記憶合金が温度を感知して、自動に開閉することで人の居ないところでも温熱環境をコントロールすることができます。2 種類の設定温度から選べます。手動で開閉操作することも可能です。

室外側

室内側

施工事例

納まり参考図

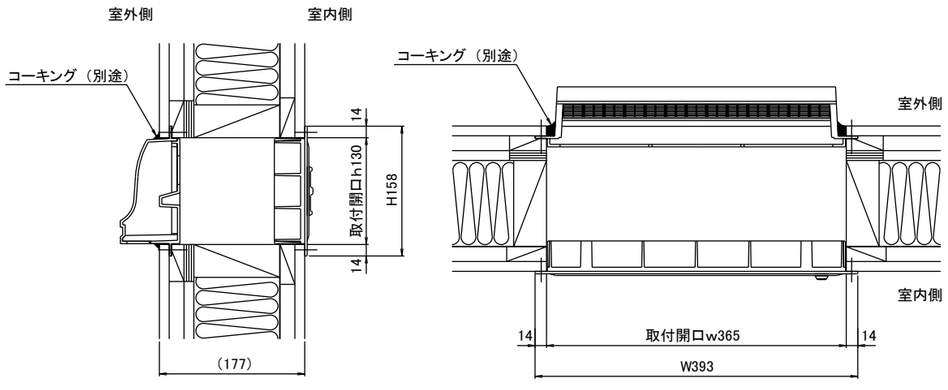

特長　室内・外の壁に取り付けができ、温度感知式のため自動で開閉できます。

形状記憶合金が温度を感知し自動開閉します

室内・外の壁に取り付けができ、温度感知式のため自動で開閉できます。2 種類の温度設定から選べ手動操作も可能です。

SMA サーマル・アクチュエータ操作スイッチ

丈夫なアルミ製の防虫パンチングメタルを採用

丈夫なアルミ製の防虫パンチングメタルを採用しています。
鳥害・虫害・異物混入を抑制します。

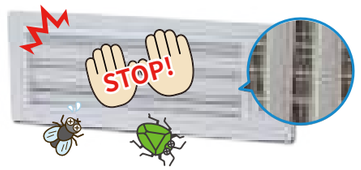

標　準　仕　様	
主要部材	AES 樹脂
色調	アイボリー・ブロンズ
タイプ / 商品コード	12℃までに自動閉 24℃までに自動開 / SVWK-12 □ 18℃までに自動閉 26℃までに自動開 / SVWK-18 □ □：色調コード　W1：アイボリー /BN：ブロンズ
商品寸法	W393mm × H158mm
取付	取付開口 W365mm × H130mm
その他仕様	手動開閉ツマミ付 防虫パンチングメタル

基　本　性　能	
通気面積	54.1cm²
有効開口面積α A	41.5cm²
温度感知式 作動温度	12℃までに自動閉 24℃までに自動開 18℃までに自動閉 26℃までに自動開 SVWK-12　閉 12℃ 24℃ 開 SVWK-18　閉 18℃ 26℃ 開

※基本性能値は社内試験によるものです。

商品図　SVWK-12・18（室内側）

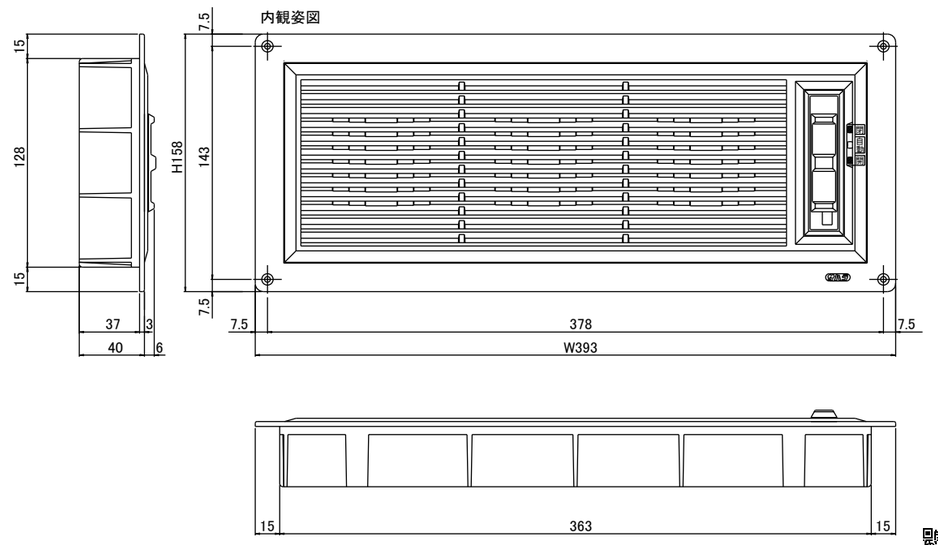

室外側、フードはホームページにてご確認下さい。

オート床下カンキ

住宅の基礎コンクリートの外周部に設ける床下換気口。冷え対策や暖房費の節約にも！

商品概要

「オート床下カンキ」は形状記憶合金が温度の変化を感知して、床下空間の温熱環境を自動的にコントロールする換気口です。床下面からの底冷えを緩和します。2 種類の温度設定から選べます。

室外側

室外側

室内側

施工事例

開

閉

納まり参考図

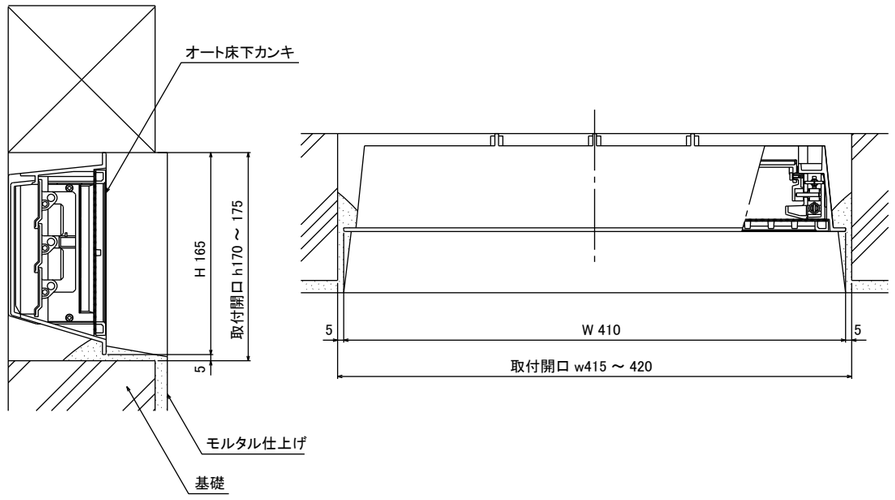

特長

気温変化に合わせて形状記憶合金が換気口の開閉をコントロール。頑丈なステンレス織網を採用しています。

形状記憶合金が温度を感知し自動開閉します

形状記憶合金が温度を感知して通気経路を自動で抑制します。
2 種類の温度設定から選べます。

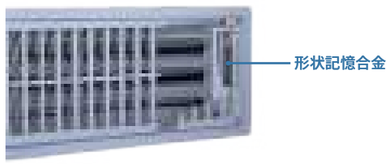

SMA サーマル・アクチュエータと内部カット写真

線径φ0.8mm の頑丈なステンレス織網を採用

線径φ0.8mm の頑丈なステンレス織網を採用しています。
防鼠にも優れています。

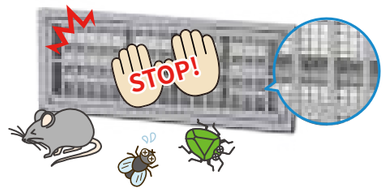

標　準　仕　様	
主要部材	AES 樹脂
色調	グレー・ブロンズ
タイプ / 商品コード	3℃までに自動閉 9℃までに自動開　/ AYS03C-AK□ 12℃までに自動閉 18℃までに自動開　/ AYS12C-AK□ □：色調コード　G：グレー /B：ブロンズ
商品寸法	W410mm × H165mm
取付	取付開口 W415mm ～ 420mm H170mm ～ 175mm
その他仕様	ステンレス織網　#5

基　本　性　能	
通気面積	300.0cm²
有効開口面積α A	190.5cm²
温度感知式 作動温度	3℃までに自動閉 9℃までに自動開 12℃までに自動閉 18℃までに自動開 AYS03C　閉 3℃ 9℃ 開 AYS12C　閉 12℃ 18℃ 開

※基本性能値は社内試験によるものです。

商品図　AYS03C・AYS12C

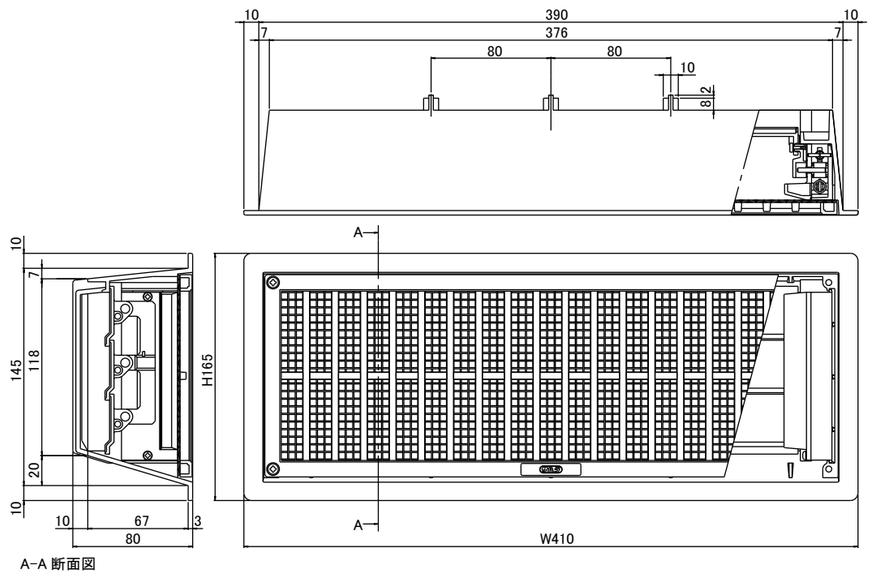

オート床下カンキ

オート床下カンキ RF

床下を自動で換気し快適に！住宅のリフォーム時に基礎モルタルへ後付け施工できる床下換気口です

商品概要

「オート床下カンキ RF」は形状記憶合金が温度の変化を感知して、床下空間の温熱環境を自動的にコントロールする換気口です。床下面からの底冷えを緩和します。2 種類の温度設定から選べます。

室外側

室内側

施工事例

コンクリート用ネジ施工要領

STEP.1
基礎に下穴をあける

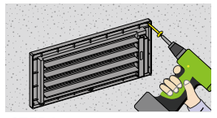
STEP.2
コンクリートビスで固定

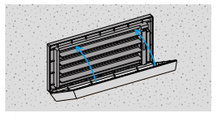
STEP.3
ケーシングを取り付ける

取り付けはカンタン３ステップ。
詳細は弊社ホームページから
ご確認ください⇒
https://sahara-s.co.jp/products/auto-underfloor-kanki-rf-2/

納まり参考図

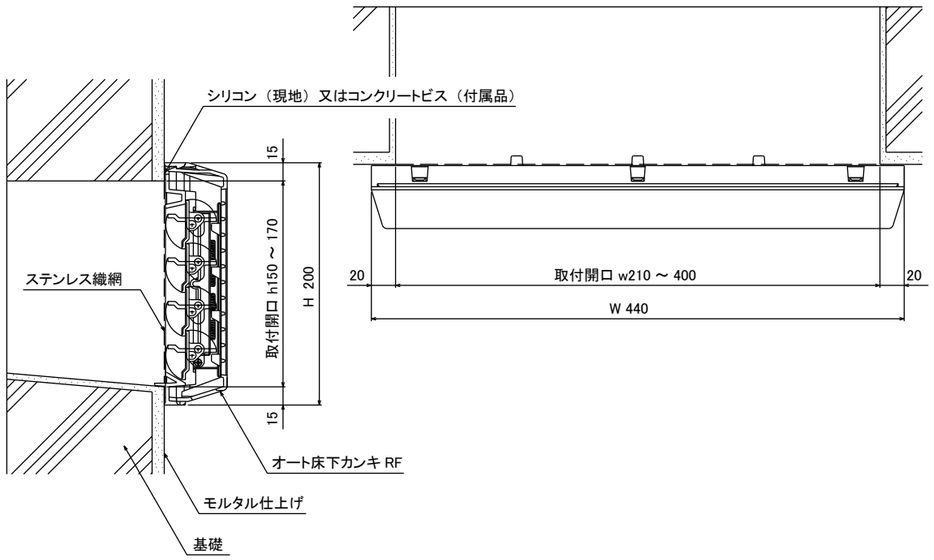

特長

気温変化に合わせて形状記憶合金が換気口の開閉をコントロール。ステンレス織網を採用しています。

形状記憶合金が温度を感知し自動開閉します

形状記憶合金が温度を感知して通気経路を自動で抑制します。
2 種類の温度設定から選べます。

ステンレス織網を採用

ステンレス織網を採用しています。
防鼠・防虫にも優れています。

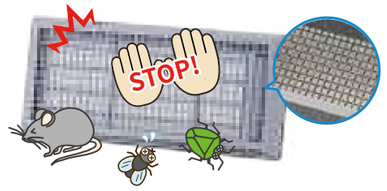

標　準　仕　様	
主要部材	AES 樹脂
色調	グレー
タイプ / 商品コード	3℃までに自動閉 9℃までに自動開　/ RF03-AKG 12℃までに自動閉 18℃までに自動開　/ RF12-AKG
商品寸法	W440mm × H200mm
取付	取付開口 W210mm ～ 400mm H150mm ～ 170mm
その他仕様	ステンレス織網付

基　本　性　能	
通気面積	307.0cm²
有効開口面積α A	123.0cm²
温度感知式 作動温度	3℃までに自動閉 9℃までに自動開 12℃までに自動閉 18℃までに自動開 RF03-AKG　閉 3℃ 9℃ 開 RF12-AKG　閉 12℃ 18℃ 開

※基本性能値は社内試験によるものです。

商品図　RF03-AKG・RF12-AKG

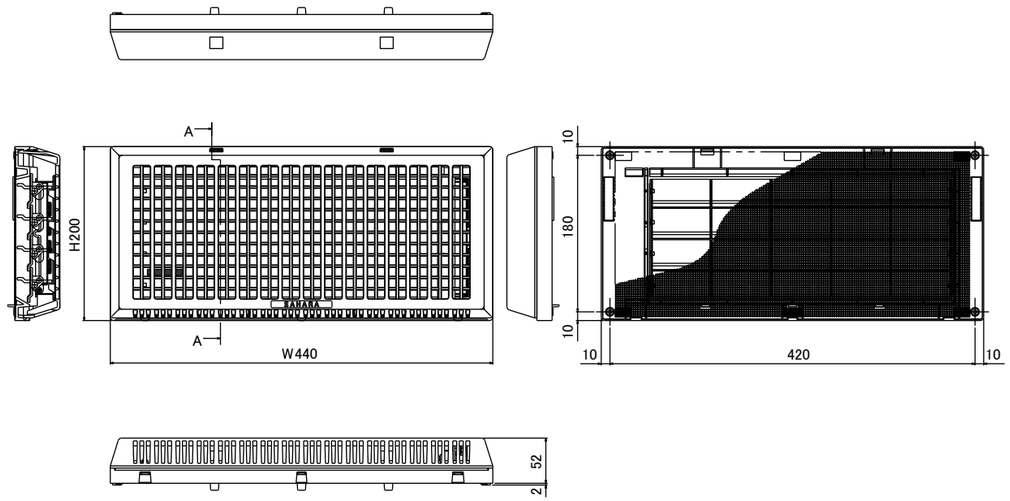

丸型床下換気ガラリ

住宅の基礎に取り付ける床下換気口です。基礎強度を問わないシンプルな丸型デザイン！

商品概要

「丸型床下換気ガラリ」は基礎割れ防止にも効果的な丸型のデザインです。
常時開放タイプ、手動開閉タイプ、温度感知式と手動を兼ね備えたタイプの３種類があります。

R1PANE-ZAD
（常時開放）

R3MASW-ZAD
（手動開閉）

R5S05H-ZAD
（温度感知・手動）

施工事例

かんきの豆知識　なぜ「冷気」を入れないことが大切なの？

冬場に冷たい空気が床下に流れ込みすぎると、住宅全体に思わぬデメリットが生じます。

床下の温度低下を防ぎ、底冷えを緩和 。暖房効率が向上し、省エネを実現 します。

冬の冷気をシャットアウトすることで、床下空間の温度が下がりすぎるのを防ぎます。これにより、床面から伝わる「足元の冷え（底冷え）」を軽減し、冬場でも快適な室温を維持しやすくなります。床下が冷え込むと、暖房をかけても足元がなかなか温まりません。冷気を制限することで暖房効率が高まり、「暖房費の節約」につながります。

結露対策と住まいの長寿命化

開閉を自動調整することで、冬場の過剰な冷気流入による基礎周辺の急激な温度変化を抑え、結露の発生リスクを低減させます。

納まり参考図

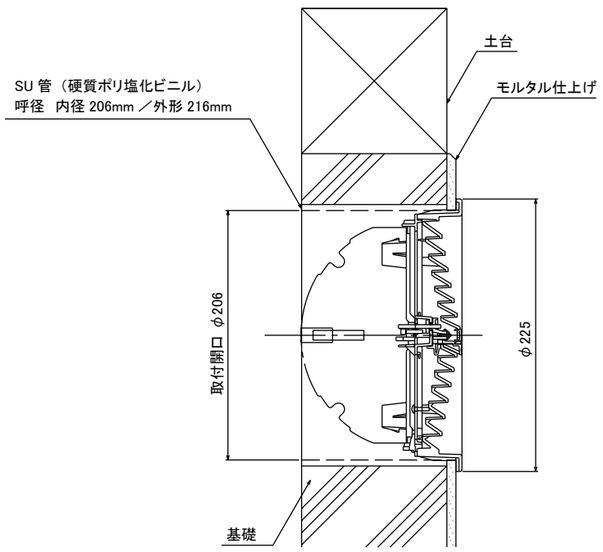

特長

基礎の強度を損なわない設計と、住宅の外観にやわらかい印象を与えるデザイン性を兼ね備えた形状です。

形状記憶合金が温度を感知し自動開閉します

形状記憶合金が温度を感知して通気経路を自動で抑制します。
手動の開閉も可能です。

裏面動作部と SMA サーマル・アクチュエータ

基礎の強度を損なわず、高い施工汎用性を実現

コーナー（角）部分に力が集中しにくいため、基礎コンクリートへ開口を設ける際にひび割れのリスクを低減できます。
コア抜き（円形の穴あけ）作業による施工が可能なため、四角い開口部を作るよりも短時間で正確に穴を開けることができ、現場での施工効率が大幅に向上します。

標　準　仕　様	
主要部材	AES 樹脂
色調	石目調グレー
タイプ / 商品コード	常時開放　/ R1PANE-ZAD 手動開閉　/ R3MASW-ZAD 温度感知・手動 / R5S05H-ZAD
商品寸法	直径φ 225mm（納まり部径φ 200） 奥行 66mm（羽根閉常時）

※ SU 管 206mm を別途ご用意下さい。

基　本　性　能	
通気面積	140.0cm²
有効開口面積α A	84.5cm²
温度感知式 作動温度	5℃までに自動閉 12℃までに自動開 閉 5℃ 12℃ 開

※基本性能値は社内試験によるものです。

商品図　R5S05H-ZAD（温度感知・手動タイプ）

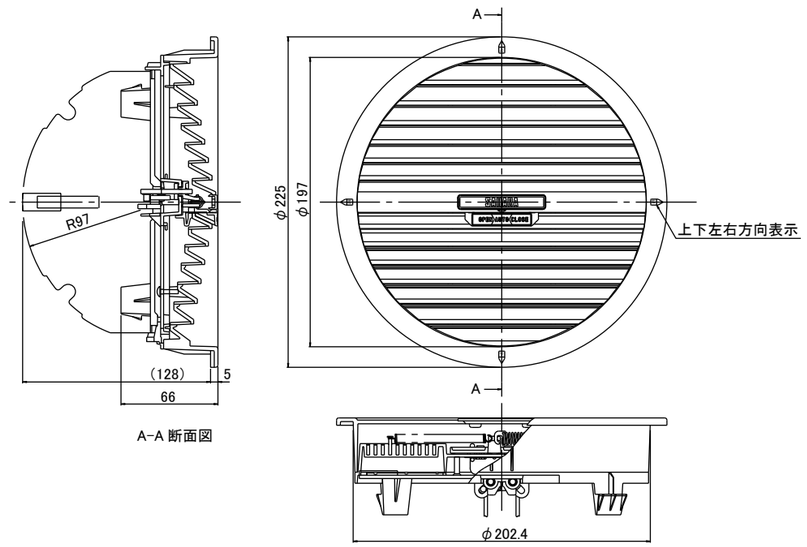

R1PANE-ZAD（常時開放）R3MASW-ZAD（手動開閉）はホームページにてご確認下さい。

丸型床下換気ガラリ

パネル（アルミ樹脂複合板・アルミ平板）

ビルサッシの排煙窓・FIX 窓・ドア腰パネル等、幅広い用途で使用できるパネルです

商品概要

「パネル（アルミ樹脂複合板･アルミ平板）」は､ビルサッシの排煙窓･FIX 窓･ドア腰パネル・バルコニーの目隠しパネルなどに多く用いられております。

詳細は弊社ホームページからご確認ください⇒
https://sahara-s.co.jp/products/aluminum-panel/

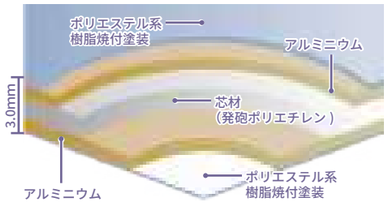

アルミ樹脂複合板

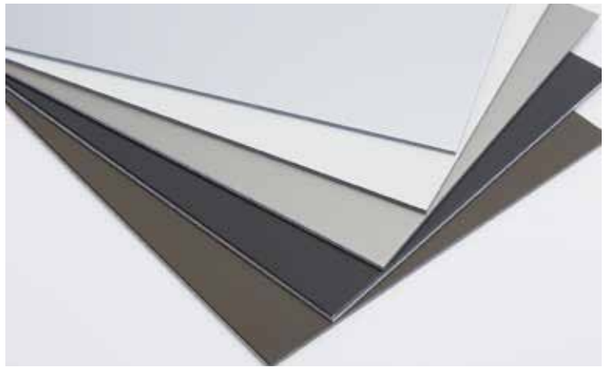

板厚等

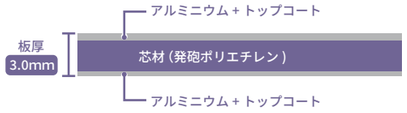

商品性能

	板厚	U 値 / 熱貫流率 (W/m²/・K)	重量（kg/m²）
アルミ樹脂複合板	3.0mm	5.12	2.04

板厚	佐原呼称　※ 1	サイズ（mm）		
		910 × 1820	1000 × 2000	1220 × 2440
3.0 mm	シルバー艶有り（YS）	●	●	●
	シルバー艶消し（S1）	●	●	●
	ブロンズ（YB ブロンズ）	●	–	–
	ダークブロンズ（BKC ホットブラウン）	●	–	–
	オータムブラウン	●	–	–
	Y ブラウン（B1 ブラウン）	●	●	–
	ホワイト（純白）	●	●	–
	オフホワイト	●	●	●
	ブラック	●	●	●
	シャンパングレー（アーバングレー）	●	–	–
	ステン（H2 プラチナステン）	●	●	●
	シャイングレー（T ステン）	●	–	–

※カラーサンプル帳をご用意しております。　※積水樹脂製

特長

換気ガラリ付きパネル…パネルに弊社商品の換気ガラリを取り付けられます。
（カンキクール N 30 ページ・ミニクール 32 ページ・ツーキガラリ 34 ページご参照ください。）

施工事例（倉庫）

施工事例（弊社商品　カンキクール N 30 ページ参照）

アルミ平板

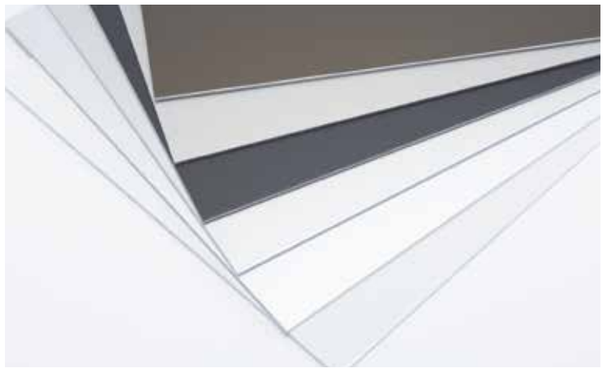

板厚等

商品性能

	板厚	U 値 / 熱貫流率 (W/m²・K)	重量（kg/m²）
アルミ平板	1.0mm	5.88	2.71
	1.5mm	5.88	4.07
	2.0mm	5.88	5.42
	3.0mm	5.88	8.13

板厚	佐原呼称	N カラー・S カラー呼称　※ 1				規格サイズ（mm）
		N カラーサンプル		S カラーサンプル		1000 × 2000 ※ 2
1.0 mm 1.5 mm 2.0 mm 3.0 mm	シルバー艶消し	シルバー艶消し	YS-1N	シルバー（B1 艶消クリア）	B1	●
	ブロンズ	ブロンズ艶消し	OBJ	ブロンズ	SB1N	●
	ダークブロンズ①	ダークブロンズ艶消し	F カラー E	ブロンズ	SB3N	●
	ダークブロンズ②	ダークブロンズ艶消し	YB-5N	ブロンズ	SB5N	●
	ブラック	ブラック艶消し	YK-1N	ブラック	SK1N	●
	ステンカラー①	ステンカラー艶消し	YH-1N	ステン	SH1N	●
	ステンカラー②	ステンカラー艶消し	三協 UC	ステン	SH2N	●
	オフホワイト　※ 3	–	–	ホワイト	SW1N	●

※ 1　N カラーサンプル帳･S カラーサンプル帳をご用意しております。　※ 2　1000 × 2000 以外にも規格サイズはございますので､お問い合わせください。　※ 3　板厚は 1.0 mm､2.0 mm､3.0 mmの設定となります。

シャオンパネル（遮音等級 T-2・T-3）

芯材に断熱材と遮音材（鋼板）を組み合わせ「遮音」と「断熱」の両立を目指したパネルです

商品概要

「シャオンパネル」は耐久性の高いアルミ平板を面材に使用し、芯材に断熱性の高い発泡スチロールと遮音材をプラスしたパネルです。

詳細は弊社ホームページからご確認ください⇒
https://sahara-s.co.jp/products/syaon-panel/

遮音等級 T-2

板厚等

芯材：発泡スチロール

芯材：硬質ウレタンフォーム / 炭酸カルシウム系

商品性能 ※1

芯材：発泡スチロール

芯材	総厚 ※2	U 値 / 熱貫流率 (W/m²・K)	音響透過損失 (dB)	重量 (kg/m²)
7.5mm	12.0mm	2.52	30	20.88
11.5mm	16.0mm	1.93	30	20.98
13.5mm	18.0mm	1.73	30	21.03
16.5mm	21.0mm	1.49	30	21.10

芯材：硬質ウレタンフォーム（アキレスボード）

芯材	総厚 ※2	U 値 / 熱貫流率 (W/m²・K)	音響透過損失 (dB)	重量 (kg/m²)
10.0mm	15.0mm	1.70	30	21.09
15.0mm	20.0mm	1.26	30	21.29
20.0mm	25.0mm	1.00	30	21.49

芯材：炭酸カルシウム系（ロックセルボード）

芯材	総厚 ※2	U 値 / 熱貫流率 (W/m²・K)	音響透過損失 (dB)	重量 (kg/m²)
10.0mm	15.0mm	2.28	30	21.39
15.0mm	20.0mm	1.74	30	21.74
20.0mm	25.0mm	1.41	30	22.09

※1　耐圧風性能・遮音性能に関してはパネル構成によって変わりますのでお問い合わせください。
※2　アルミ平板 1.5 mm使用時の総厚になります（使用されるアルミ平板の厚さによって総厚は変わります。）

アルミ平板　標準規格色（●設定品）

板厚	佐原呼称	N カラー・S カラー呼称 ※3				規格サイズ（mm）
		N カラーサンプル		S カラーサンプル		1000 × 2000 ※4
1.5 mm	シルバー艶消し	シルバー艶消し	YS-1N	シルバー（B1 艶消しクリア）	B1	●
	ブロンズ	ブロンズ艶消し	OBJ	ブロンズ	SB1N	●
	ダークブロンズ①	ダークブロンズ艶消し	F カラー E	ブロンズ	SB3N	●
	ダークブロンズ②	ダークブロンズ艶消し	YB-5N	ブロンズ	SB5N	●
	ブラック	ブラック艶消し	YK-1N	ブラック	SK1N	●
	ステンカラー①	ステンカラー艶消し	YH-1N	ステン	SH1N	●
	ステンカラー②	ステンカラー艶消し	三協 UC	ステン	SH2N	●

※3　N カラーサンプル帳・S カラーサンプル帳をご用意しております。　※4　1000 × 2000 以外にも規格サイズはございますので、お問合わせください。

商品図

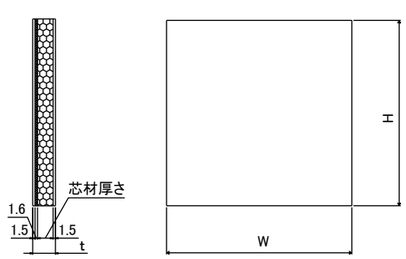

シャオンパネル T-2 許容差

W・H　一辺の長さの許容差 JIS R3209:2018	
一辺の長さ（m）	許容差（mm）
1 未満	± 2.0
1 以上　2 未満	＋ 2.0 － 3.0
2 以上	± 3.0

t　厚さの許容差 JIS R3209:2018	
厚さの呼び（m）	許容差（mm）
17 未満	± 1.0
17 以上　22 未満	± 1.5
22 以上　28 未満	± 2.0
28 以上	± 2.5

特長

耐久性の高いアルミ平板を面材に使用し、芯材に断熱性の高い素材（発泡スチロール、硬質ウレタンフォーム、または炭酸カルシウム系素材）を採用しているため遮音だけでなく断熱性能も備えています。

優れた遮音性能

パネルの構成により、遮音等級 T-2（30dB）および T-3（35dB）に対応しており、音環境を改善したい場所に適しています。

dB（A）	30	40	50	60	70	80	90
騒音感覚	郊外深夜	図書館	静かな事務所	デパートの中	街頭騒音	幹線道路	新幹線・飛行場
	静か	日常生活に望ましい		うるさい		極めてうるさい	
遮音性		50dB（A）	← T-2（30）			80dB（A）	
	45dB（A）	← T-3（35）					

シャオンパネルの荷下ろしについて

シャオンパネルは重量物です。
荷下ろしは、必ず**フォークリフト**または**クレーン**を使用してください。
手作業での荷下ろしは危険ですので厳禁です。

遮音等級 T-3

板厚等

芯材：発泡スチロール

芯材：硬質ウレタンフォーム / 炭酸カルシウム系

商品性能 ※5

芯材：発泡スチロール

芯材	総厚 ※6	U 値 / 熱貫流率 (W/m²・K)	音響透過損失 (dB)	重量 (kg/m²)
7.5mm	13.0mm	2.52	35	30.73
11.5mm	17.0mm	1.93	35	30.83
13.5mm	19.0mm	1.73	35	30.88
16.5mm	22.0mm	1.49	35	30.95

芯材：硬質ウレタンフォーム（アキレスボード）

芯材	総厚 ※6	U 値 / 熱貫流率 (W/m²・K)	音響透過損失 (dB)	重量 (kg/m²)
10.0mm	15.0mm	1.70	35	30.94
15.0mm	20.0mm	1.26	35	31.14
20.0mm	25.0mm	1.00	35	31.34

芯材：炭酸カルシウム系（ロックセルボード）

芯材	総厚 ※6	U 値 / 熱貫流率 (W/m²・K)	音響透過損失 (dB)	重量 (kg/m²)
10.0mm	15.0mm	2.28	35	31.24
15.0mm	20.0mm	1.74	35	31.59
20.0mm	25.0mm	1.41	35	31.94

※5　耐圧風性能・遮音性能に関してはパネル構成によって変わりますのでお問い合わせください。
※6　アルミ平板 1.0 mm使用時の総厚になります（使用されるアルミ平板の厚さによって総厚は変わります。）

アルミ平板　標準規格色（●設定品）

板厚	佐原呼称	N カラー・S カラー呼称 ※7				規格サイズ（mm）
		N カラーサンプル		S カラーサンプル		1000 × 2000 ※8
1.0 mm	シルバー艶消し	シルバー艶消し	YS-1N	シルバー（B1 艶消しクリア）	B1	●
	ブロンズ	―	―	ブロンズ	SB1N	●
	ダークブロンズ①	―	―	ブロンズ	SB3N	●
	ダークブロンズ②	―	―	ブロンズ	SB5N	●
	ブラック	ブラック艶消し	YK-1N	ブラック	SK1N	●
	ステンカラー①	ステンカラー艶消し	YH-1N	ステン	SH1N	●
	ステンカラー②	―	―	ステン	SH2N	●
	オフホワイト	―	―	ホワイト	SW1N	●

※7　N カラーサンプル帳・S カラーサンプル帳をご用意しております。　※8　1000 × 2000 以外にも規格サイズはございますので、お問合わせください。

商品図

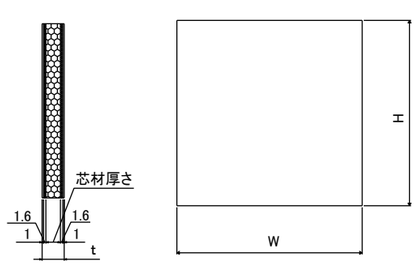

シャオンパネル T-3 許容差

W・H　一辺の長さの許容差 JIS R3209:2018	
一辺の長さ（m）	許容差（mm）
1 未満	± 2.0
1 以上　2 未満	＋ 2.0 － 3.0
2 以上	± 3.0

t　厚さの許容差 JIS R3209:2018	
厚さの呼び（m）	許容差（mm）
17 未満	± 1.0
17 以上　22 未満	± 1.5
22 以上　28 未満	± 2.0
28 以上	± 2.5

ダンパネル（アルミ樹脂複合板・アルミ平板）

フリープラン対応! 断熱効果を高めたパネルです。住宅・ビル用サッシの排煙窓・FIX 窓・ドア腰パネルなどに!

商品概要

「ダンパネル」はアルミ平板または断熱性が高くローコストのアルミ樹脂複合板を表面材とし、芯材に断熱材を組み合わせて、断熱性を高めたパネルです。

詳細は弊社ホームページからご確認ください⇒
https://sahara-s.co.jp/products/insulation-panel/

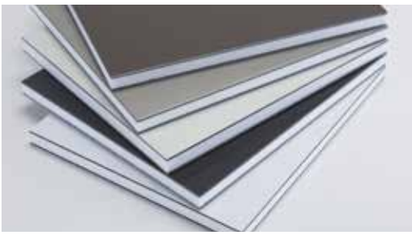

アルミ樹脂複合板

板厚等

芯材：発泡スチロール

芯材：硬質ウレタン / 炭酸カルシウム

アルミ樹脂複合板　商品性能　※1

芯材：発泡スチロール

芯材	総パネル厚	U 値 / 熱貫流率 (W/m²・K)	重量 (kg/m²)
6.0mm	12.0mm	2.48	4.23
10.0mm	16.0mm	1.91	4.33
12.0mm	18.0mm	1.71	4.38
15.0mm	21.0mm	1.48	4.46

芯材：硬質ウレタンフォーム（アキレスボード）

芯材	総パネル厚	U 値 / 熱貫流率 (W/m²・K)	重量 (kg/m²)
10.0mm	16.0mm	1.57	4.48
15.0mm	21.0mm	1.18	4.68
20.0mm	26.0mm	0.95	4.88

芯材：炭酸カルシウム系（ロックセルボード）

芯材	総パネル厚	U 値 / 熱貫流率 (W/m²・K)	重量 (kg/m²)
10.0mm	16.0mm	2.04	4.24
15.0mm	21.0mm	1.60	4.32
20.0mm	26.0mm	1.32	4.40

※1　耐圧風性能に関してはパネル構成によって変わりますのでお問い合わせください。

アルミ樹脂複合板　標準規格色（●設定品）

板厚	佐原呼称　※2	規格サイズ（mm） 910 × 1820	1000 × 2000	1220 × 2440
3.0 mm	シルバー艶有り（YS）	●	●	●
	シルバー艶消し（S1）	●	●	●
	ブロンズ（YB ブロンズ）	●	—	—
	ダークブロンズ（BKC ホットブラウン）	●	—	—
	オータムブラウン	●	—	—
	Y ブラウン（B1 ブラウン）	●	●	—
	ホワイト（純白）	●	●	—
	オフホワイト	●	●	●
	ブラック	●	●	●
	シャンパングレー（アーバングレー）	●	—	—
	ステン（H2 プラチナステン）	●	●	●
	シャイングレー（T ステン）	●	—	—

※2　カラーサンプル帳をご用意しております。

商品図

ダンパネル　アルミ樹脂複合板

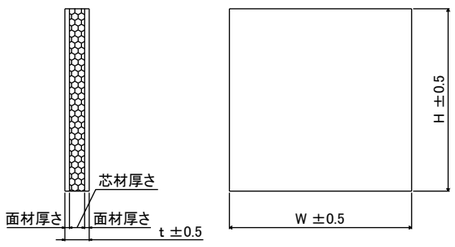

12.0 mmダンパネル　アタッチメント付き　※3・4・5

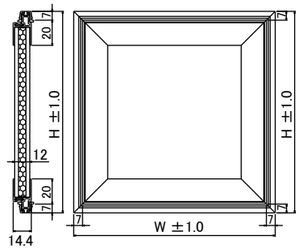

※3　アタッチメント付きは、サッシ・框ドアの 9.0mm 開口用になります。
※4　アタッチメント付きは、ダンパネルのパネル総厚 12.0mm 専用になります。
※5　アタッチメント色は、ステン艶消し、ブロンズ艶消し、ブラック艶消しになります。

オプション品・特注品

お客様の使用用途に合わせて、アタッチメント付き、換気ガラリ付き、穴あけ加工など対応しております。

アタッチメント付き（12.0mmダンパネル）

アタッチメントと組み合わせれば、単板用サッシにも取付可能です。

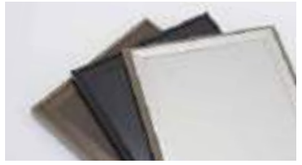

換気ガラリ付きパネル（パネクール）

ダンパネル（総パネル厚 12.0 ～ 18.0mm）にカンキクール N がセットになった商品「パネクール」もございます。

穴あけ加工

お客様のご要望に合わせて、四角・丸・異形などの加工もできます。

アルミ平板

板厚等

芯材：発泡スチロール

芯材：硬質ウレタン / 炭酸カルシウム

アルミ平板　商品性能　※7

芯材：発泡スチロール

芯材	総パネル厚 ※8	U 値 / 熱貫流率 (W/m²・K)	重量 (kg/m²)
6.0mm	8.0mm	2.84	5.57
10.0mm	12.0mm	2.11	5.67
12.0mm	14.0mm	1.87	5.72
15.0mm	17.0mm	1.60	5.80

芯材：硬質ウレタンフォーム（アキレスボード）

芯材	総パネル厚 ※8	U 値 / 熱貫流率 (W/m²・K)	重量 (kg/m²)
10.0mm	12.0mm	1.70	5.82
15.0mm	17.0mm	1.26	6.02
20.0mm	22.0mm	1.00	6.22

芯材：炭酸カルシウム系（ロックセルボード）

芯材	総パネル厚 ※8	U 値 / 熱貫流率 (W/m²・K)	重量 (kg/m²)
10.0mm	12.0mm	2.28	5.58
15.0mm	17.0mm	1.74	5.66
20.0mm	22.0mm	1.41	5.74

※7　耐圧風性能に関してはパネル構成によって変わりますのでお問い合わせください。　※8　アルミ平板 1.0 mm使用時の総厚になります（使用されるアルミ平板の厚さによって総厚は変わります。）

アルミ平板　標準規格色（●設定品）

板厚	佐原呼称	N カラー・S カラー呼称　※7 N カラーサンプル		S カラーサンプル		規格サイズ（mm） 1000 × 2000　※8
1.0 mm 1.5 mm 2.0 mm 3.0 mm	シルバー艶消し	シルバー艶消し	YS-1N	シルバー（B1 艶消しクリア）	B1	●
	ブロンズ	ブロンズ艶消し	OBJ	ブロンズ	SB1N	●
	ダークブロンズ①	ダークブロンズ艶消し	F カラー E	ブロンズ	SB3N	●
	ダークブロンズ②	ダークブロンズ艶消し	YB-5N	ブロンズ	SB5N	●
	ブラック	ブラック艶消し	YK-1N	ブラック	SK1N	●
	ステンカラー①	ステンカラー艶消し	YH-1N	ステン	SH1N	●
	ステンカラー②	ステンカラー艶消し	三協 UC	ステン	SH2N	●
	オフホワイト　※9	ー	ー	ホワイト	SW1N	●

※7　N カラーサンプル帳・S カラーサンプル帳をご用意しております。　※8　1000 × 2000 以外にも規格サイズはございますので、お問合わせください。
※9　板厚は 1.0mm、2.0mm、3.0mm の設定となります。

商品図

ダンパネル　アルミ平板

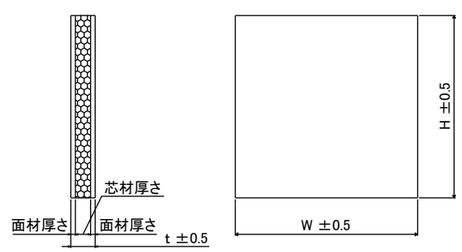

ダンパネル（アルミ樹脂複合板・アルミ平板）許容差

W・H　一辺の長さの許容差 JIS R3209:2018

一辺の長さ（m）	許容差（mm）
1 未満	± 2.0
1 以上　2 未満	+2.0 − 3.0
2 以上	± 3.0

t　厚さの許容差 JIS R3209:2018

厚さの呼び（m）	許容差（mm）
17 未満	± 1.0
17 以上　22 未満	± 1.5
22 以上　28 未満	± 2.0
28 以上	± 2.5

スノーストラップ

冬の危ない落雪事故を未然に防止！屋根の雪止め装置です

商品概要

「スノーストラップ」は屋根の軒先に取り付ける落下防止商品です。落ち葉がたまりにくいので、屋根の劣化を防ぎます。屋根からの落雪による隣家のカーポートやフェンスなどへの損壊および、出入口上部からの落雪事故の防止に効果的です。既設の雪止め金具を利用して設置することができます。

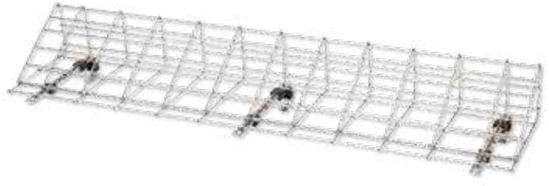

施工事例

豆知識コラム　冬の落雪、他人事ではありません！住まいを守る「雪止め」の豆知識

豆知識 1：なぜ雪は一気に落ちるの？
屋根の雪が落ちる原因は、屋根と雪の間にできる「薄い水の膜」です。日中の日差し等で雪の底面が溶けると、摩擦係数が低下します。雪止めは、この「雪の滑り」を物理的に抑え、雪を屋根の上で「少しずつゆっくりと溶かして地面に返す」という役割を担っています。

豆知識 2：雪止め、実は「後付け」ができるんです
「新築時に付け忘れたから……」と諦めていませんか？ 実は、多くの屋根形状で雪止めは後付けが可能です。特に佐原の「スノーストラップ」は、既設の雪止め金具を有効活用して設置できるため、大がかりな工事なしで効率的に落雪対策ができます。

豆知識 3：点検の重要性
雪止めは「付けたら終わり」ではありません。サビや腐食は強度の低下を招きます。雪が本格的に降る前の秋頃に、「雪止めにガタつきがないか」「サビが出ていないか」を点検しておくことが、冬の安心につながります。

納まり参考図

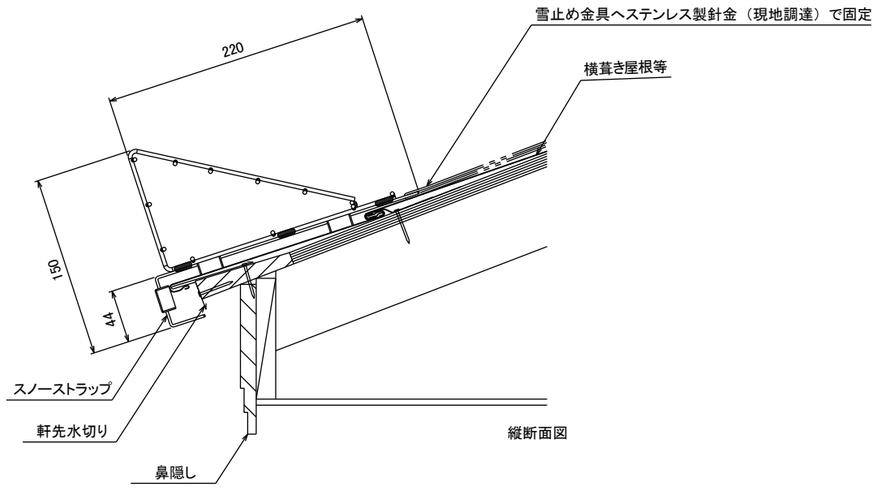

特長

既存の雪止め金具を有効活用することで、屋根への負担を最小限に抑えた後付け施工が可能です。

落雪による被害や雨樋の破損防止に役立ちます

屋根に積もった雪が一気に落下する事なく、落雪事故防止に効果的です。

ステンレスワイヤー結束工法

既設の雪止め金具にステンレスワイヤーで結束固定する工法です。既存の状態を活かしつつ、確実な固定を実現します。

ボルト固定工法（専用の雪止め金具対応）

専用の雪止め金具であれば、ボルトを使用してよりスピーディーに、かつ簡単に設置することが可能です。

標　準　仕　様	
主要部材	ステンレス（生地）・スチール（粉体塗装）
表面処理	酸洗仕上げ（ステンレス）
色調	シルバー（ステンレス）・ブラック（スチール）
タイプ / 商品コード	ステンレス / SS910・SS455 スチール / SF910・SF455
商品寸法	W910 × H230 × D150 W455 × H230 × D150
その他	屋根 6 寸勾配以内 ステンレス製針金（φ 1.6mm）使用

基　本　性　能	
耐積雪荷重性	単位荷重 30N/ ㎡・cm で垂直積雪量 160cm 未満地域の積雪荷重に耐える（建築基準施行令第 86 条） ※実際の施工では雪止め金具強度並びに積雪荷重計算時のレベル係数（日本金属屋根協会）を考慮してご採用下さい。 ※平瓦以外の瓦屋根、瓦棒葺き屋根には取り付けできません。

※基本性能値は社内試験によるものです。

詳細は弊社ホームページからご確認ください⇒
https://sahara-s.co.jp/products/snow-strap/

商品図　SS910 ／ SF910

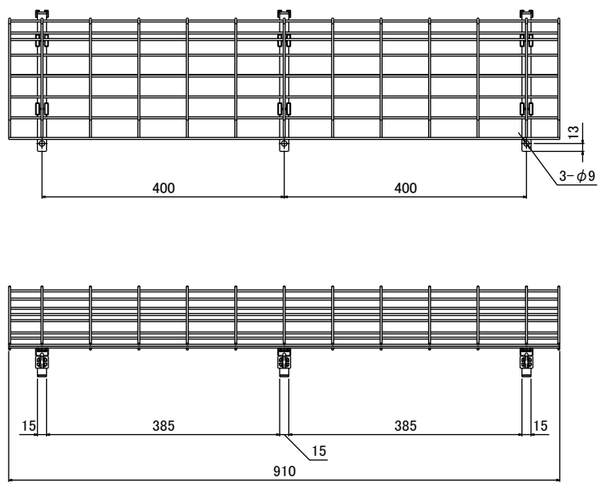

SS455、SF455 はホームページにてご確認下さい。

スノーストラップ

エアパスフィルター

オイル除去率を維持しつつ、厨房の換気効率を向上！厨房内の暑さ改善用高性能グリスフィルター

商品概要

「エアパスフィルター」は、オイル除去率を落とさずに空気抵抗を従来品の半分以下を目指しました。油煙の排気はもちろん、厨房内の温度上昇も抑え快適な環境を保ちます。（日本厨房工業会 JFEA 承認品）

エアパスフィルターセット
（フレーム＋エレメント）

フレーム＋エレメント裏側

エレメント

フレーム

フレーム裏側

施工事例

商品図　エアパスフィルターセット

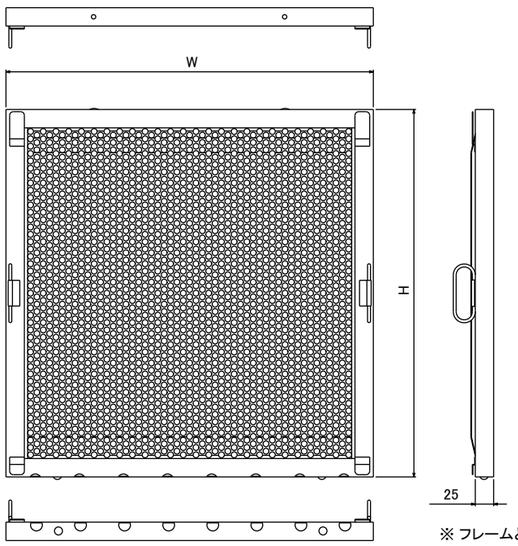

商品サイズ（W×H）
500×500
500×400
500×300
300×300

※ フレームと交換用エレメントがセットになっております。

特長　給気口（ユーディーガラリ P.42）とあわせて、給気排気のバランスを整えることも可能です。

抜群の通気性で換気機能の問題を解決します

既存グリスフィルター

エアパスフィルター

エアパスフィルターはオイル除去率を落とさずに空気抵抗を従来品の半分以下を目指しました。
油煙の排気はもちろん、厨房内の温度上昇も抑え快適な環境を保ちます。（日本厨房工業 JFEA 承認品）

フィルター取り外し可能でお手入れ簡単

お店でフィルターの洗浄ができるため経済的負担を軽減できます。
エレメントの交換もお手軽です。

厨房火災を招くダクト内のグリス侵入を防ぎます

アルミ繊維製フィルター
油回収率 91%

JFEA承認マーク

アルミ繊維製フィルターは、調理で発生する油分がエアーダクトに流れ込み、ダクトの壁面に付着、その油に調理中の火がつき火災になることを防止する機能を持つ製品です。
また、換気性能を良くすることで、換気扇モーターへの負担を軽減し、電気代の節減が可能です。更に、ダクトの汚れが軽減され、清掃費用を節減出来ます。

吸い込み能力が、約 2.5 倍に増加します

同じ圧力をかけた時にフィルターを通る空気の量を比較。
既存品の風量は 1 時間当たり 280 ㎥ /h、エアパスフィルターの風量は 1 時間当たり 715 ㎥ /h と倍増します。

吸い込み能力
約 2.5 倍

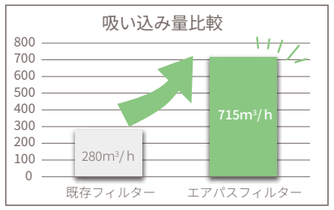

比較動画

（※圧力差20Pa時の数値）
社内試験データ

フィルターお手入れ方法

お店でフィルターの洗浄ができるため経済的負担を軽減でき、エレメントの交換もお手軽です。
（エレメントは 1 ヶ月に 1 回洗浄して 12 回まで使用できます。フレームは継続してご使用いただけます。）

漬け置き液の準備
シンクまたはフィルターが入るサイズの容器に、お湯（約 60℃）と中性洗剤を入れて洗浄希釈液を作ります。

取り外し
フィルターストッパーを開けて中からエレメントを取り出し、漬け置き液に入れます。

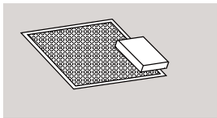

こすり洗い
油汚れが浮いてきたらスポンジなどでフィルターの表面を軽くこすり洗いします。（フレームも同様に軽くこすり洗いをしてください）
※汚れが落ちない場合は、再度漬け置きしてください。

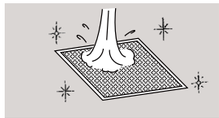

すすぎ洗い・乾燥
流水またはお湯ですすぎ洗いしたら乾燥させて完了です。

漬け置き、乾燥の際に
スタンドがあると便利です

油汚れを放置すると、店内の異臭や排気能力の低下、ダクト火災の原因となります。
定期的にフィルターを洗浄又は交換し、安全衛生と厨房内の空気環境改善をお願いします。

標　準　仕　様	
主要部材	フレーム：SUS フィルター：アルミ繊維
色調	シルバー
商品寸法	W500mm × H500mm × T25 mm W500mm × H400mm × T25 mm W500mm × H300mm × T25 mm W300mm × H300mm × T25 mm

基　本　性　能	
性能	グリス除去率：91.17% グリス付着率：16.01% 静圧：16Pa
有効開口面積α A	414.1cm²（W500mm × H400mm）

※基本性能値は社内試験によるものです。

SAHARA
HISTORY
当社のあゆみ

一日一進

初代社長が掲げた佐原の社是「一日一進」
換気を考え続け、毎日一歩ずつ着実に前進を続けています

70 YEARS

since1956

佐原屋硝子店開業
板硝子・鏡製品等の販売

1967

株式会社佐原硝子店を設立

1968

住宅機器製造販売開始

1970年代

1970

SV502
住宅サッシ用「エアーブレス」(自然換気装置)
製造販売開始

1972

佐原ブレス工業株式会社を設立

1976

SV83,SV75（ワールドブレス）
住宅の気密化が進み、自然換気部材としてハウスメーカー様に初採用

1977

東京支店を設置
複層ガラス製造販売開始
東北初

1978

佐原硝子株式会社に商号変更
東北地方発明表彰において特許庁長官奨励賞を受賞

ステンドガラス製造販売開始

窓換気装置「換気框（カンキーエアーブレス）」発明

換気クール（SV323）
框ドア取付け火気給気口として発売

SV701
ビル用防火に対応する為アルミ形材を使用した
２級加熱試験合格製品を発売

1980年代

1981

佐原商事株式会社を設立

SV202（PV34）
ビル断熱サッシが進みペア硝子用ブレスとして発売

1982

大阪支店を設置

1983

ステンドブレス（中桟ブレス SV702）
採光部にステンドグラスを採用した中桟ブレス発売

1986

小屋裏排熱エコルーバー
ウォールベースガラリ発売　オーダー対応
防水ガラリ形状採用

1988

オート床下カンキ
寒冷地向け床下換気口として、形状記憶合金付
オート開閉式発売

1990年代

1990

SV774（シャルム）（CHF76）
住宅用高性能ブレス発売
住宅サッシ性能向上に対応した圧着作動板採用により気密性・水密性 UP

1991

新本社ビルを竣工

1993

サハラガラスパーク開館

AUTO ブレス発売
エアーブレス用記憶合金小型ユニットを開発
夏・冬の流量制御に成功

1994

守山工場設置(現滋賀工場)

６型上桟一体ブレス特許取得

1995

NB85（ブレスター）
樹脂ブレイク構造の断熱ブレス発売

後付フィルター特許取得

1997

断熱アルプラブレス特許取得
丸型オート床下換気ガラリ特許取得

2000年代

2001

換気塔
通風による室内の冷房費削減　省エネ商品　住宅の重厚感と換気機能を両立

2002

SCW カンキ
オフィス空調　省エネ自然換気としてカーテンウォール用スリム換気口発売

2004

佐原硝子株式会社・佐原ブレス工業株式会社・佐原商事株式会社、三社合併により「株式会社 佐原」に商号変更

【 2003年7月 】
改定建築基準法(シックハウス法)
24時間換気システム設置の義務化

2004

給気ブレス
シックハウス対策用換気設備としてエアーブレスを給気口として展開。次世代第３種換気給気口としての「給気ブレス」提案活動を開始

2005

換気計算課設置
（第３種換気設備　給気ブレス専用）
給気ブレスを使用した場合の換気計算書を無償作成サービス開始。換気気積に対して給気能力と排気能力のバランス計算が重要と説く

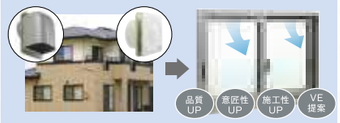

2008

ファイアーガードパネル
防火設備用断熱パネル発売
防火・軽量・断熱・ローコストを実現したパネル

ファイアーウォールブレス
防火用給気ブレス発売
国土交通大臣認定防火設備 EB-0364 として個別認定取得

2009

経済産業大臣により「明日の日本を支える元気なモノ作り中小企業 300 社」に選定される

2009年6月　長期優良住宅普及促進法案

ループエアスリット
基礎断熱工法用・室内循環換気をして温度差・結露防止商品発売

SB-WINDOW
小屋裏換気口として、住宅美観と防水性能にこだわったスクエア窓デザイン給気口発売

2010年代

2010

中国上海国際建築建材総合産業展に出品
SCW カンキ N 発売

FIX ジョージファン
アルミサッシ用第３種換気システム排気扇として発売。建材業界初「明かり取り窓と排気扇」が融合

2010

シックハウスバスターズ
給気ブレスと FIX ジョージファンを組み合わせた建材業界初の 24 時間換気システム。次世代第 3 種換気システム「M to M（窓から窓へ）」のコンセプトで人と住まいの健康と安心をお約束します。

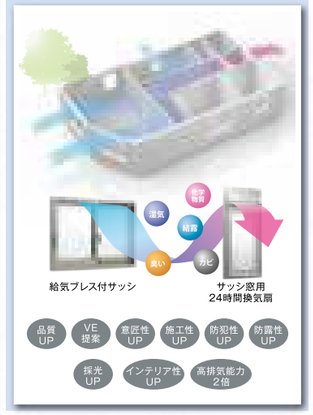

2011

佐原体感ショールーム開設
(関東営業課隣接)

内窓ブレス

2012

中国法人名「佐原新通風科技※(上海)有限公司」にて中国初進出
※通風(換気)、新(新しい換気)、科技（技術的コンサルティング）

2012
ジョイントジョージファン

エコ・スマートブレス発売

2013
ノンシルエ

東風 50 発売

2014
佐原第一工場を新築

2015
佐原体感ショールーム開設
（西日本営業課隣接）

2016
ジョイント
ジョージファンS

カラリ Fan

2018
経済産業大臣により「地域未来牽引企業」に選定される

eco. キソカラリ

2020年代

2020
デイリーブレス発売

可動ガラリ AF 発売

マイティブレス発売

2021
ユーディーガラリ発売

2022
SAHARA オンラインショップ開設

オーストラリアガラス・窓協会 2022 デザイン ＆ インダストリーアワードにおいて「ニューサウスウェールズ洲大賞」受賞

プロテクトブレス発売

FLAT FAN 発売

2023
NEW スノーストラップ発売

2024
オート床下カンキ RF
（ステンレス製防鼠網付）発売

2025
FLAT FAN-DIRECT 発売

シャオンパネル発売

2026
カラリ Fan-R 発売

FLAT FAN-DIRECT
（防火認定品）発売

ごあいさつ

佐原は、1956 年の硝子店開業以来、アルミ製自然換気装置の製造、形状記憶合金の研究開発をはじめ、常に環境に配慮した製品・部品の開発に努めてまいりました。

また、弊社は国内のみならず世界的な視野に立ち、社是「一日一進」の精神で日々改善と努力を怠らず、より優秀な技術集団を目指しながら、社会の繁栄に貢献する企業として、お客様に満足される商品を最高の品質でご提供できるよう、より一層のサービスの向上に尽力してまいる所存です。

今後とも株式会社 佐原への変わらぬご支援を賜りますよう、よろしくお願い申し上げます。

代表取締役社長
佐原　芳樹

事業拠点一覧

国　内

本　　社　〒021-8544　岩手県一関市赤荻字亀田 143
TEL 0191-33-1111（代）　FAX 0191-33-1234

関東営業課　〒136-0071　東京都江東区亀戸 1-8-8 大樹生命亀戸ビル 7F
TEL 03-5858-8118（代）　FAX 03-5627-6300

西日本営業課　〒541-0056　大阪府大阪市中央区久太郎町 3-1-29 本町武田ビル 6F
TEL 06-6252-9900（代）　FAX 06-6252-9901

福岡営業所　〒812-0011　福岡県福岡市博多区博多駅前 1 丁目 23 番 2 号 ParkFront 博多駅前 1 丁目 5F-B

滋賀工場　〒520-2313　滋賀県野洲市大篠原 1610-6
TEL 077-588-2228（代）　FAX 077-588-2221

サハラガラスパーク　〒021-0101　岩手県一関市厳美町字滝の上 263-1
TEL 0191-29-2288（代）　FAX 0191-29-2888
https://sahara-gp.com

海　外

佐原新通風科技有限公司
〒201206　中国上海市浦東新区新金橋路 255 号　金橋商務公寓 311 室
TEL +86 215 030 3142

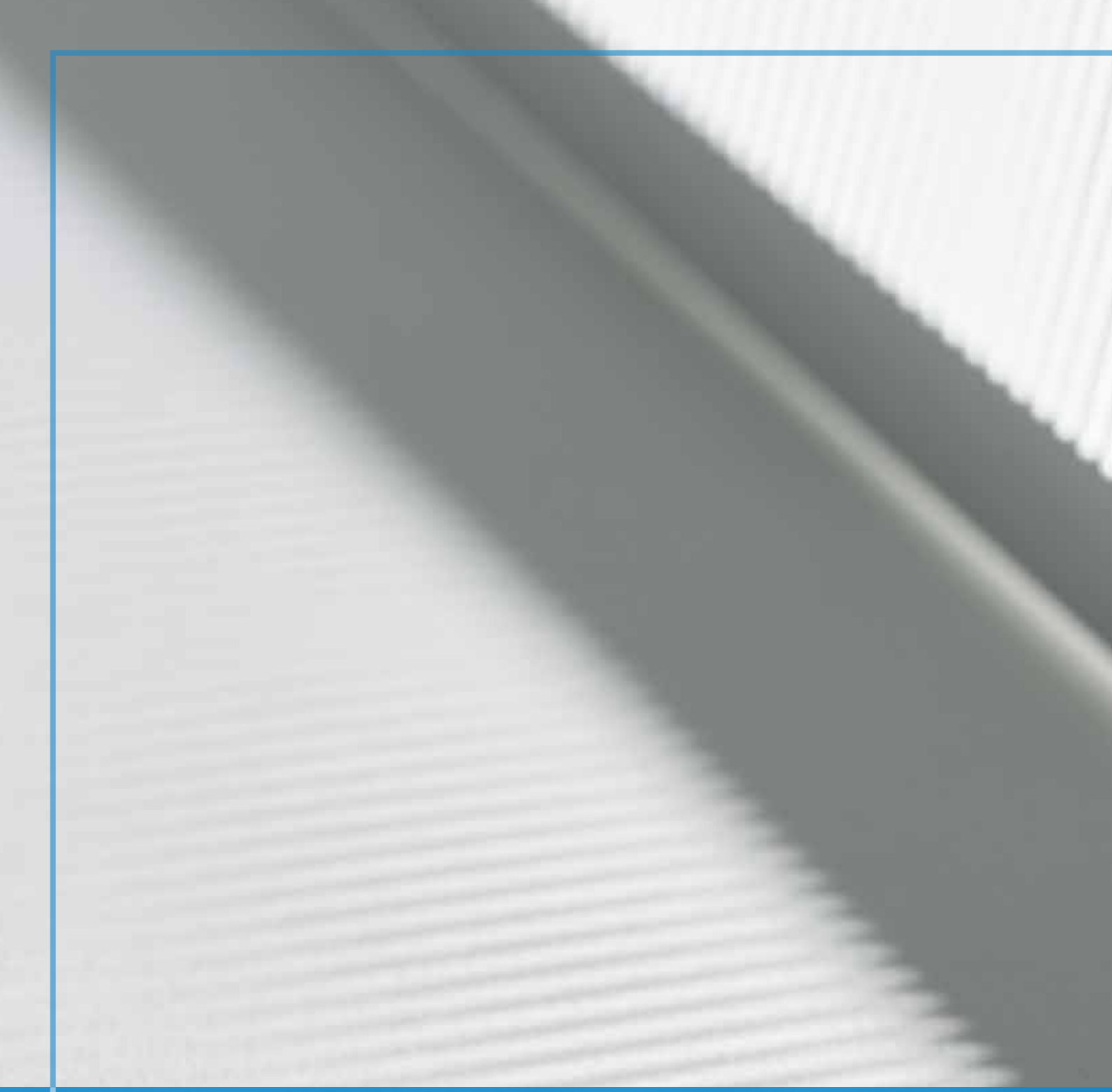

※当カタログ記載の仕様は改良により、予告なく変更することがあります。
※印刷条件により製品色が実際と多少異なる場合があります。

2026.10